Alpensee 1

1+2

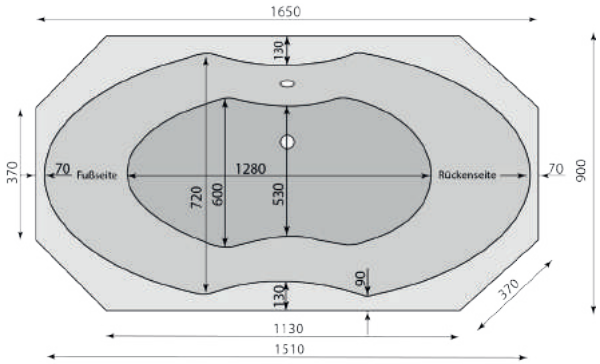

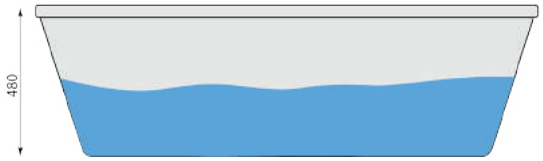

Artikelnr. 34-100-0581

Aussenmaß:	165 x 90 x 48 cm
Bodenfläche:	128 x 60 cm
Wasserinhalt:	240l

auch mit Armauflagen lieferbar

Tannensee

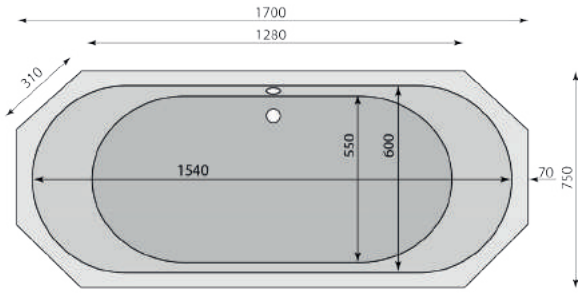

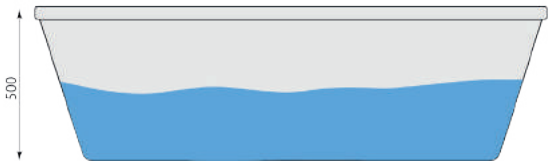

Artikelnr. 34-100-0641

Aussenmaß:	170 x 75 x 50 cm
Bodenfläche:	110 x 55 cm
Wasserinhalt:	215l

auch mit Armauflagen lieferbar

Walchensee

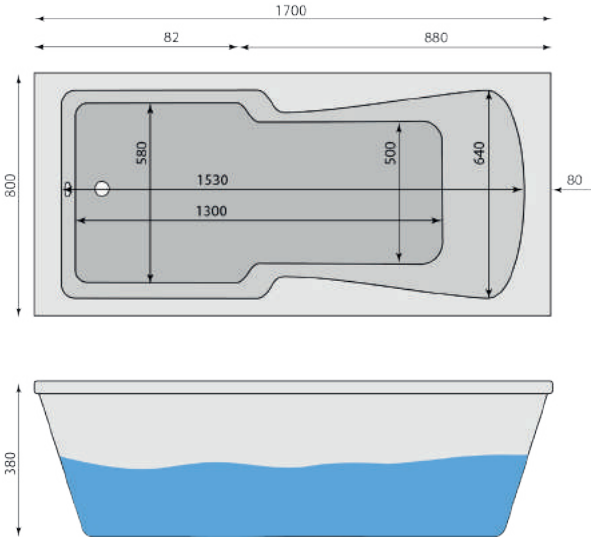

Artikelnr. 34-100-0401

Aussenmaß:	170 x 80 x 38 cm
Bodenfläche:	112 x 51 cm
Wasserinhalt:	210l

Gabriele

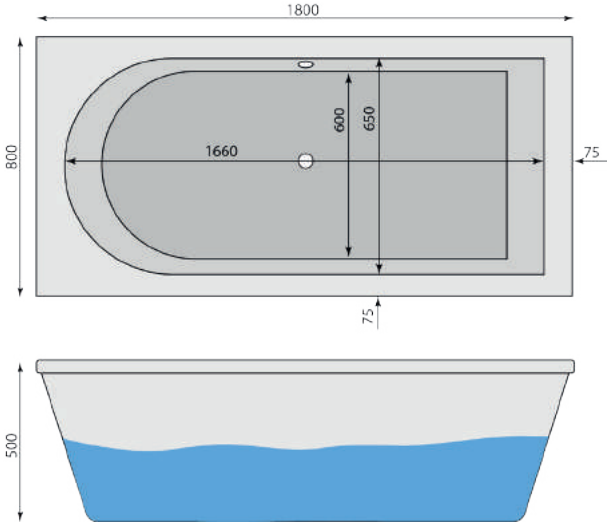

Artikelnr. 34-100-0801

Aussenmaß:	180 x 80 x 50 cm
Bodenfläche:	120 x 60 cm
Wasserinhalt:	240l

auch mit Armauflagen lieferbar

Kora

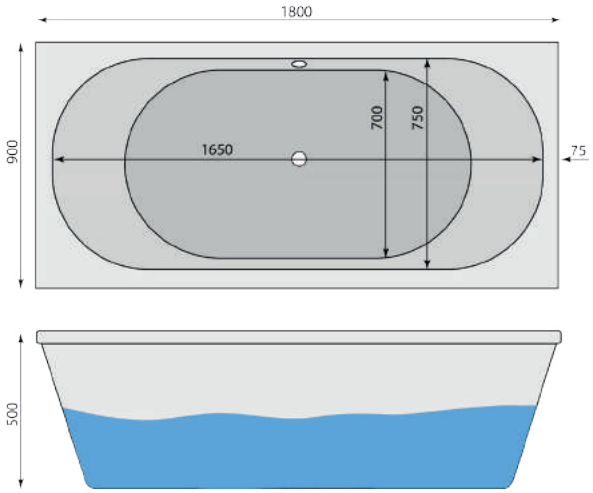

Artikelnr. 34-100-0851

Aussenmaß:	180 x 90 x 50 cm
Bodenfläche:	124 x 70 cm
Wasserinhalt:	260l

auch mit Armauflagen lieferbar

Waldsee

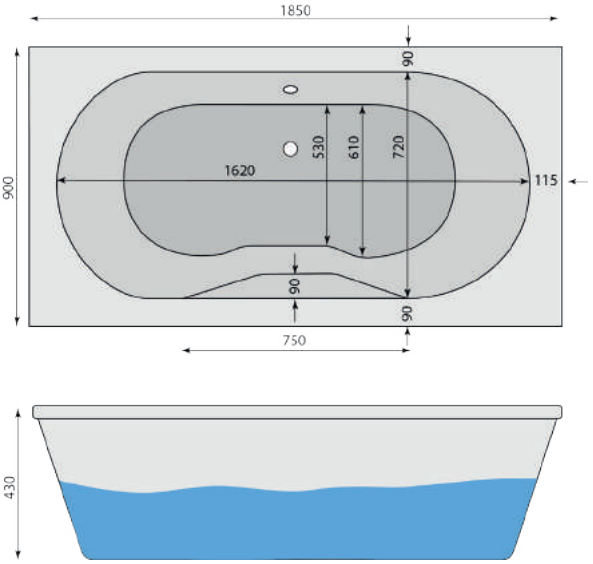

Artikelnr. 34-100-0151

Aussenmaß:	185 x 90 x 43 cm
Bodenfläche:	120 x 61 cm
Wasserinhalt:	250l

Anna D

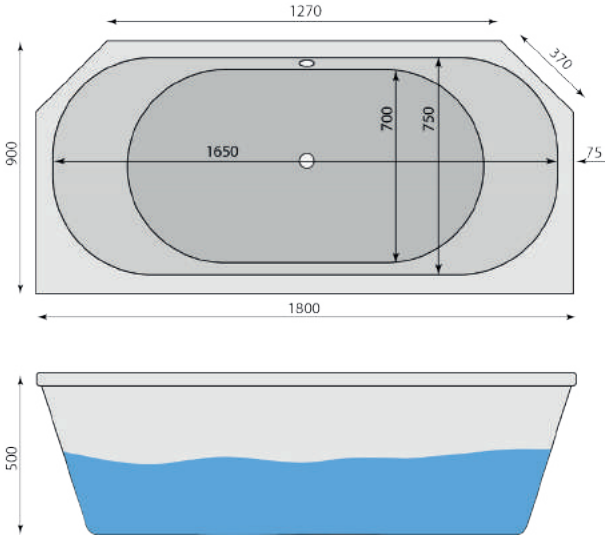

Artikelnr. 34-100-1031

Aussenmaß:	180 x 90 x 50 cm
Bodenfläche:	124 x 70 cm
Wasserinhalt:	260l

auch mit Armauflagen lieferbar

Alina D

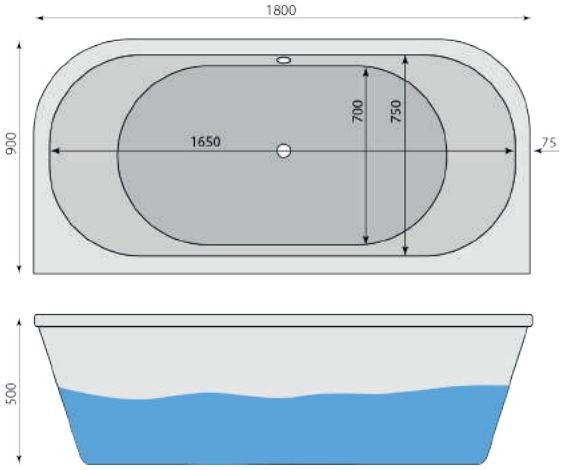

Artikelnr. 34-100-1061

Aussenmaß:	180 x 90 x 50 cm
Bodenfläche:	124 x 70 cm
Wasserinhalt:	260l

auch mit Armauflagen lieferbar

Bodensee R

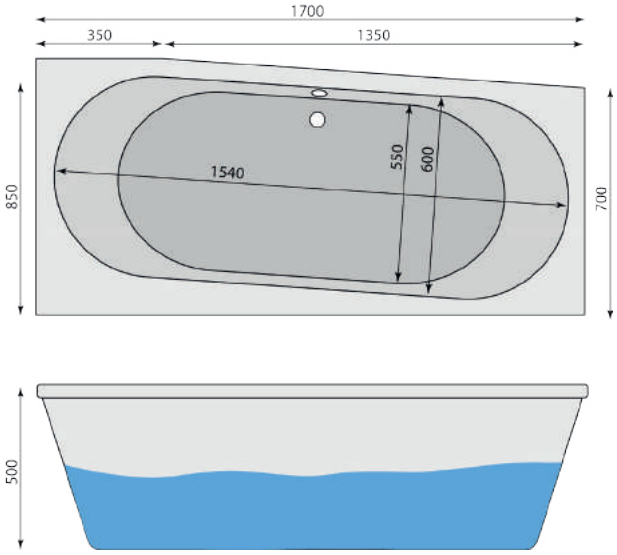

Artikelnr. 34-100-1341

Aussenmaß:	170 x 85 x 50 cm
Bodenfläche:	110 x 55 cm
Wasserinhalt:	215l

auch mit Armauflagen lieferbar

Bodensee L

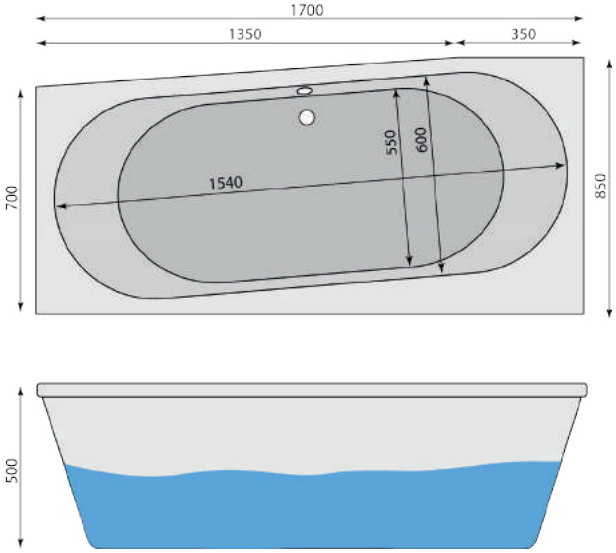

Artikelnr. 34-100-1351

Aussenmaß:	170 x 85 x 50 cm
Bodenfläche:	110 x 55 cm
Wasserinhalt:	215l

auch mit Armauflagen lieferbar

Wörthersee 2 R 1+2

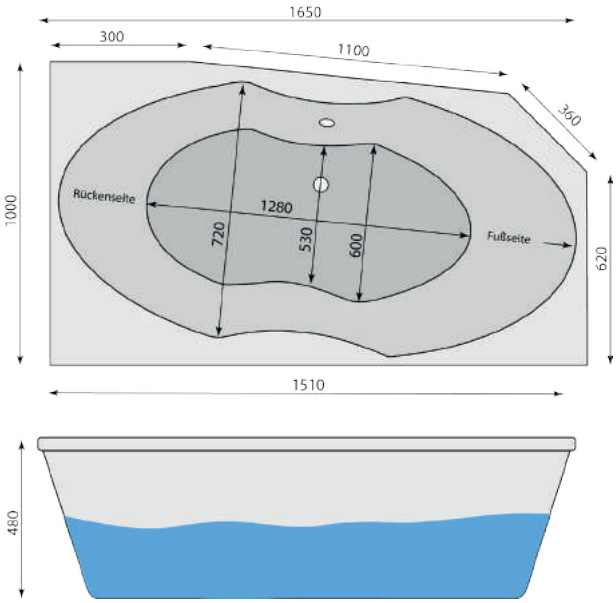

Artikelnr. 34-100-1261

Aussenmaß:	165 x 100 x 48 cm
Bodenfläche:	125 x 52 cm
Wasserinhalt:	240l

auch mit Armauflagen lieferbar

Wörthersee 1 L 1+2

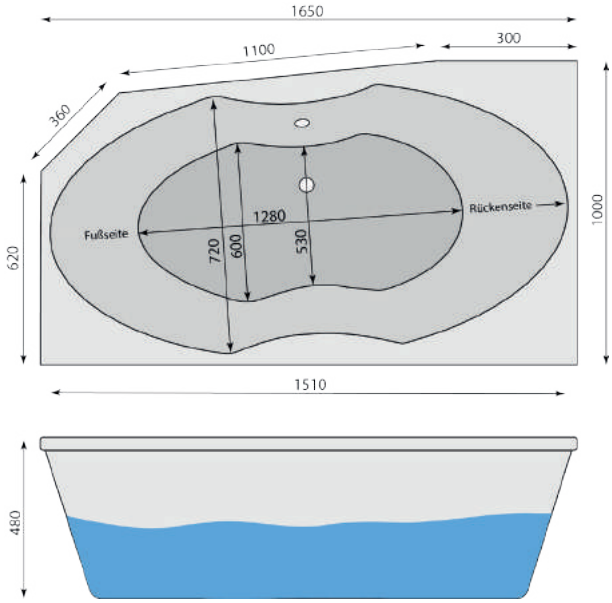

Artikelnr. 34-100-1271

Aussenmaß:	165 x 100 x 48 cm
Bodenfläche:	125 x 52 cm
Wasserinhalt:	240l

auch mit Armauflagen lieferbar

Luisa

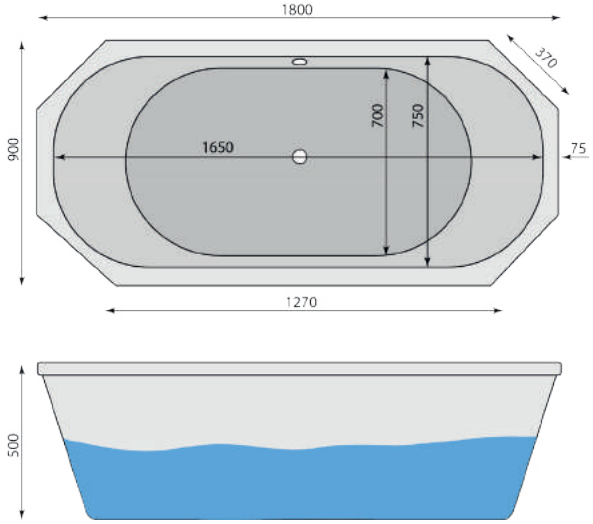

Artikelnr. 34-100-1081

Aussenmaß:	180 x 90 x 50 cm
Bodenfläche:	124 x 70 cm
Wasserinhalt:	260l

auch mit Armauflagen lieferbar

Falkensee

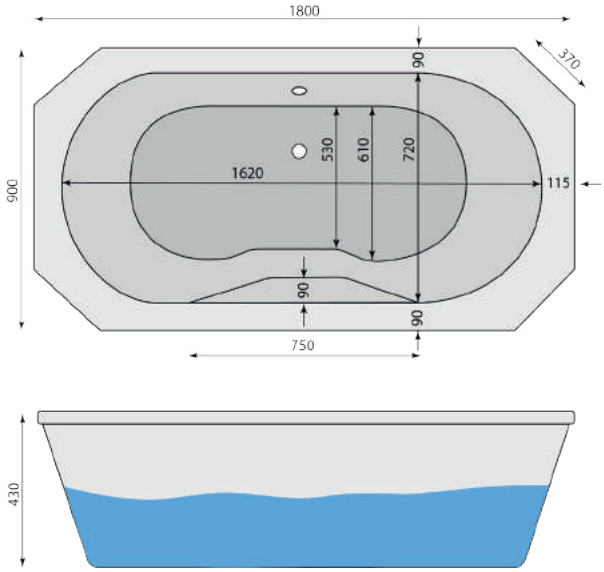

Artikelnr. 34-100-0101

Aussenmaß:	180 x 90 x 43 cm
Bodenfläche:	120 x 61 cm
Wasserinhalt:	250l

Informationen 1+2

Die Modelle Bergsee, Olbasee, Fleesensee, Almsee, Wörthersee und Heidesee sind in zwei Ausführungen erhältlich. Diese Modelle bei der Bestellung bitte mit 1 und 2 kennzeichnen und dabei die Ablaufposition, sowie Rücken- und Fußseite beachten.

Beispiel für Version 1
mit Armauflagen

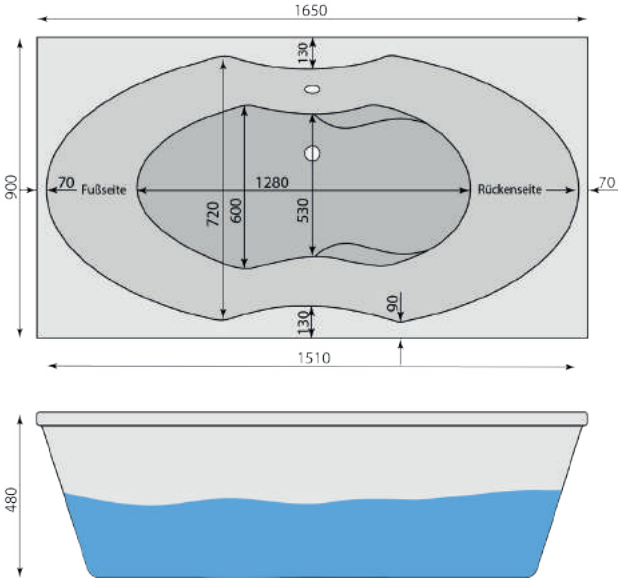

Beispiel für Version 2

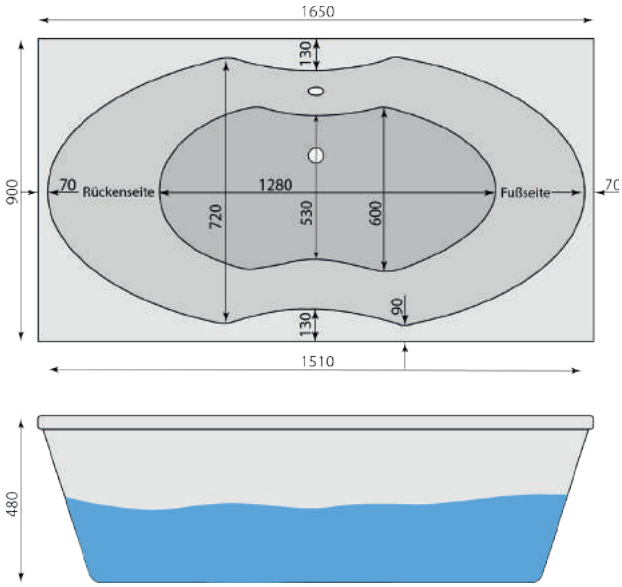

Hinweis zu den Skizzen

Unsere Skizzen dienen ausschließlich der Angabe von Maßen und sind nicht maßstabsgetreu. Technische Änderungen im Sinne der Verbesserungen unserer Produkte und Irrtürmer vorbehalten. Keine Haftung für Druckfehler.

Greifensee R

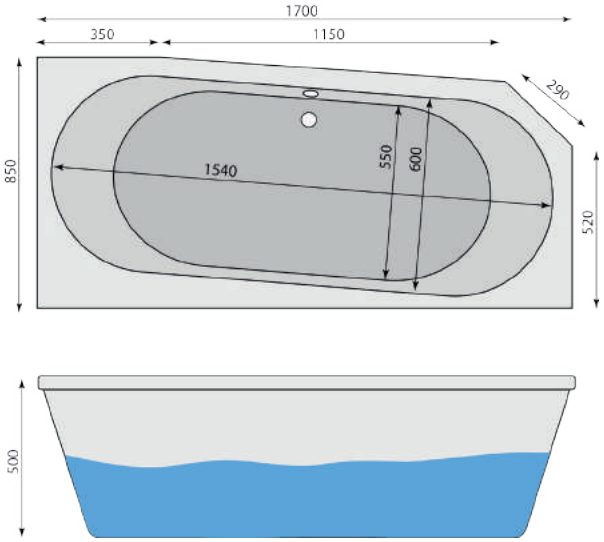

Artikelnr. 34-100-1321

Aussenmaß:	170 x 85 x 50 cm
Bodenfläche:	110 x 55 cm
Wasserinhalt:	215l

auch mit Armauflagen lieferbar

Greifensee L

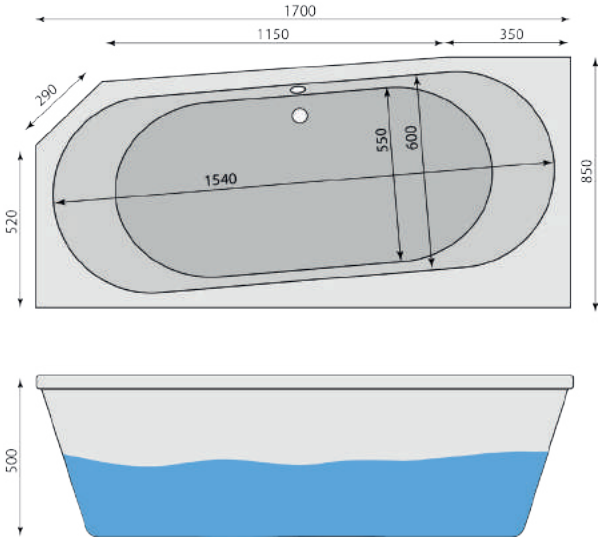

Artikelnr. 34-100-1331

Aussenmaß:	170 x 85 x 50 cm
Bodenfläche:	110 x 55 cm
Wasserinhalt:	215l

auch mit Armauflagen lieferbar

Obersee L

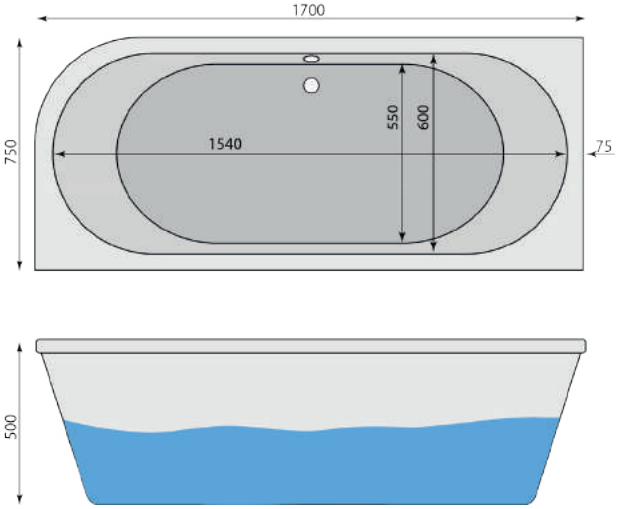

Artikelnr. 34-100-0721

Aussenmaß:	170 x 75 x 50 cm
Bodenfläche:	110 x 55 cm
Wasserinhalt:	215l

auch mit Armauflagen lieferbar

Obersee R

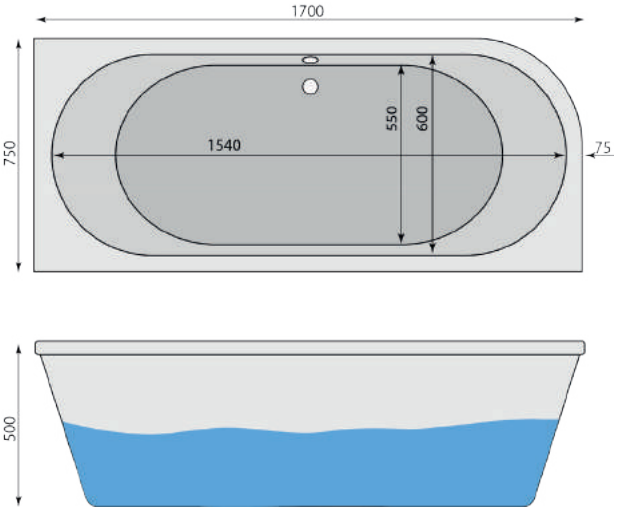

Artikelnr. 34-100-0711

Aussenmaß:	170 x 75 x 50 cm
Bodenfläche:	110 x 55 cm
Wasserinhalt:	215l

auch mit Armauflagen lieferbar

Almsee 2 L

1+2

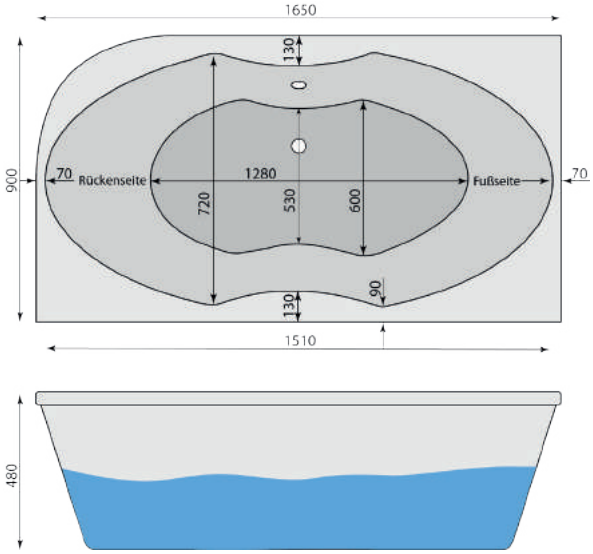

Artikelnr. 34-100-1241

Aussenmaß:	165 x 90 x 48 cm
Bodenfläche:	125 x 52 cm
Wasserinhalt:	240l

auch mit Armauflagen lieferbar

Almsee 2 D

1+2

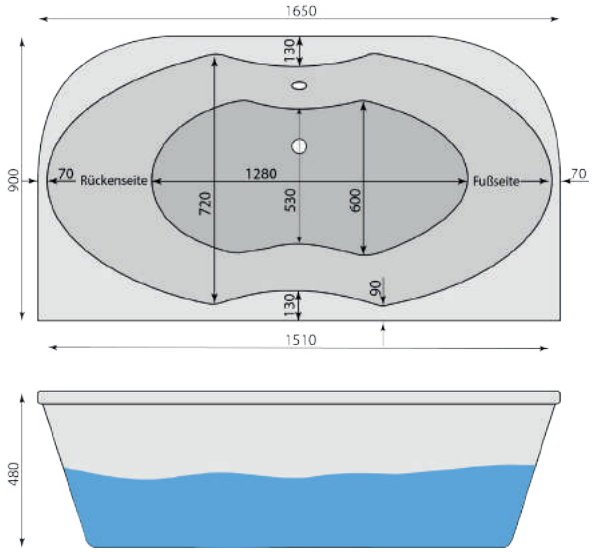

Artikelnr. 34-100-1251

Aussenmaß:	165 x 90 x 48 cm
Bodenfläche:	125 x 52 cm
Wasserinhalt:	240l

auch mit Armauflagen lieferbar

Sofia

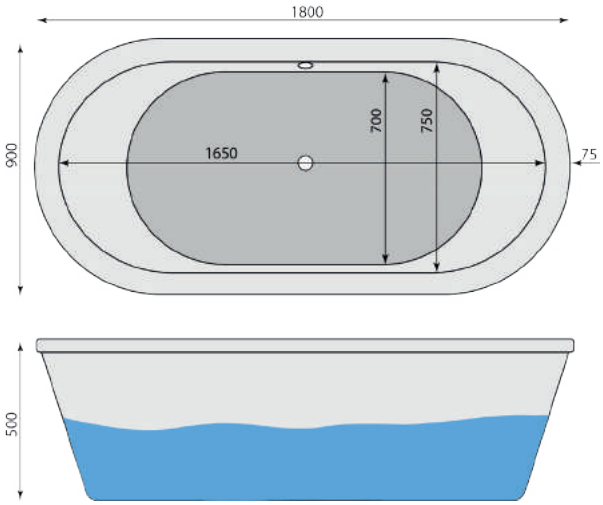

Artikelnr. 34-100-1071

Aussenmaß:	180 x 90 x 50 cm
Bodenfläche:	124 x 70 cm
Wasserinhalt:	260l

auch mit Armauflagen lieferbar

Wildsee

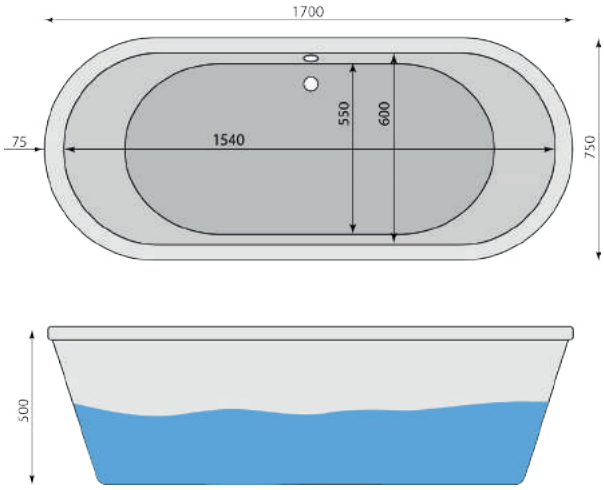

Artikelnr. 34-100-0681

Aussenmaß:	170 x 75 x 50 cm
Bodenfläche:	110 x 55 cm
Wasserinhalt:	215l

auch mit Armauflagen lieferbar

Eissee R

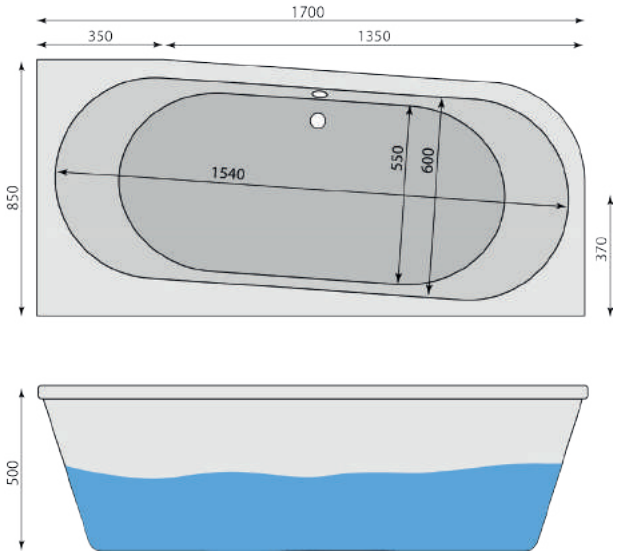

Artikelnr. 34-100-1301

Aussenmaß:	170 x 85 x 50 cm
Bodenfläche:	110 x 55 cm
Wasserinhalt:	215l

auch mit Armauflagen lieferbar

Eissee L

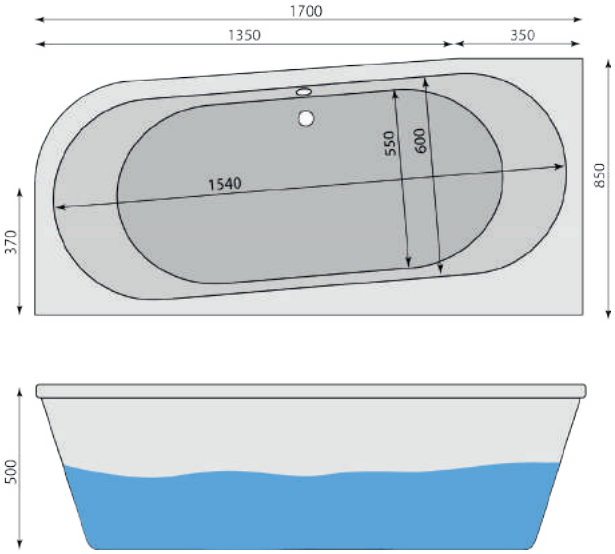

Artikelnr. 34-100-1311

Aussenmaß:	170 x 85 x 50 cm
Bodenfläche:	110 x 55 cm
Wasserinhalt:	215l

auch mit Armauflagen lieferbar

Lenzensee 1

1+2

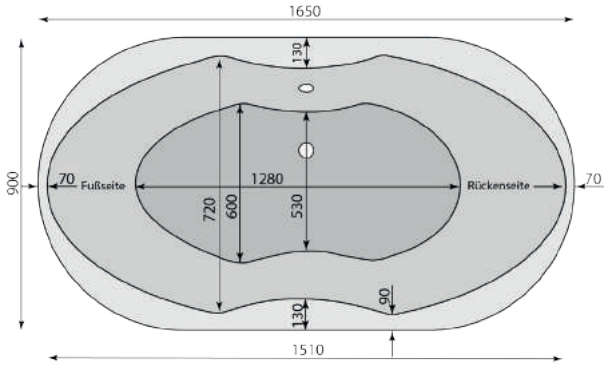

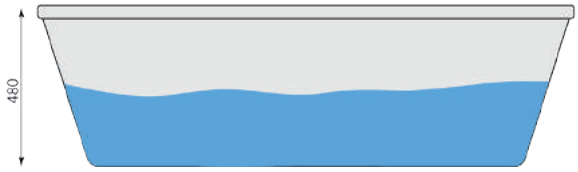

Artikelnr. 34-100-0621

Aussenmaß:	165 x 90 x 48 cm
Bodenfläche:	125 x 52 cm
Wasserinhalt:	240l

auch mit Armauflagen lieferbar

Java

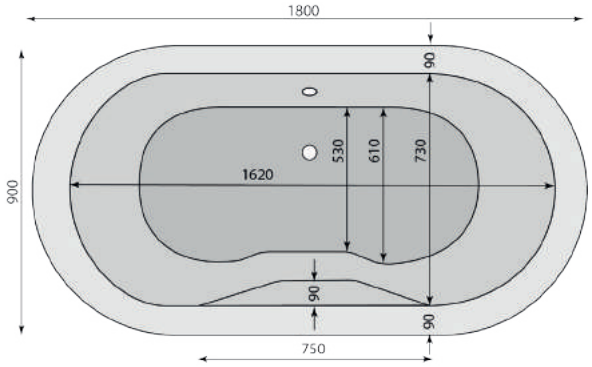

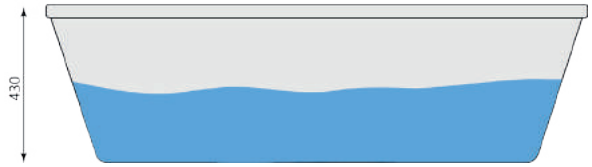

Artikelnr. 34-100-0001

Aussenmaß:	180 x 90 x 43 cm
Bodenfläche:	120 x 61 cm
Wasserinhalt:	250l

Fleesensee 2 R

1+2

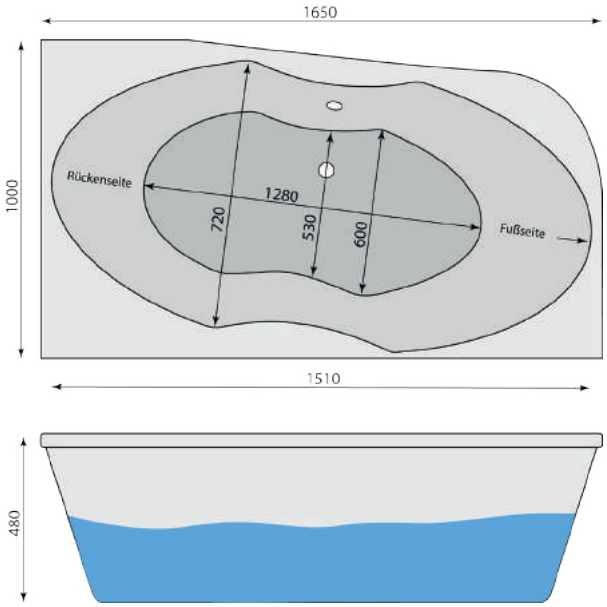

Artikelnr. 34-100-1221

Aussenmaß:	165 x 100 x 48 cm
Bodenfläche:	125 x 52 cm
Wasserinhalt:	240l

auch mit Armauflagen lieferbar

Fleesensee 1 L

1+2

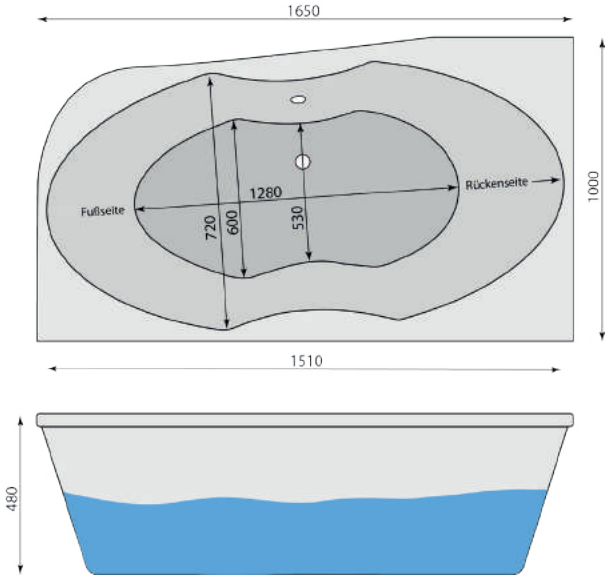

Artikelnr. 34-100-1211

Aussenmaß:	165 x 100 x 48 cm
Bodenfläche:	125 x 52 cm
Wasserinhalt:	240l

auch mit Armauflagen lieferbar

Bergsee 2

1+2

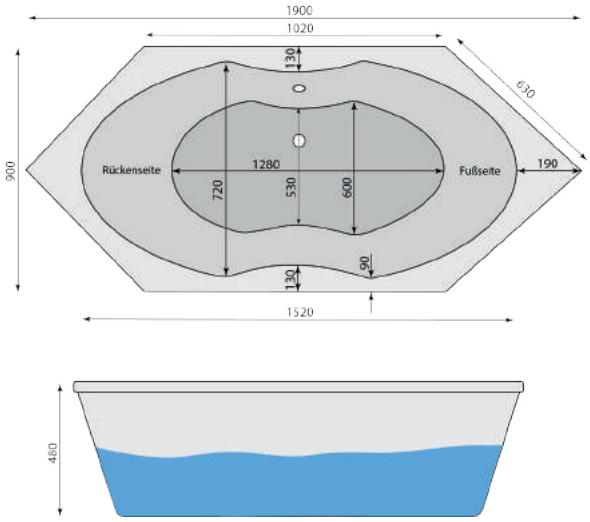

Artikelnr. 34-100-0561

Aussenmaß:	190 x 90 x 48 cm
Bodenfläche:	112 x 51 cm
Wasserinhalt:	240l

auch mit Armauflagen lieferbar

Knappensee

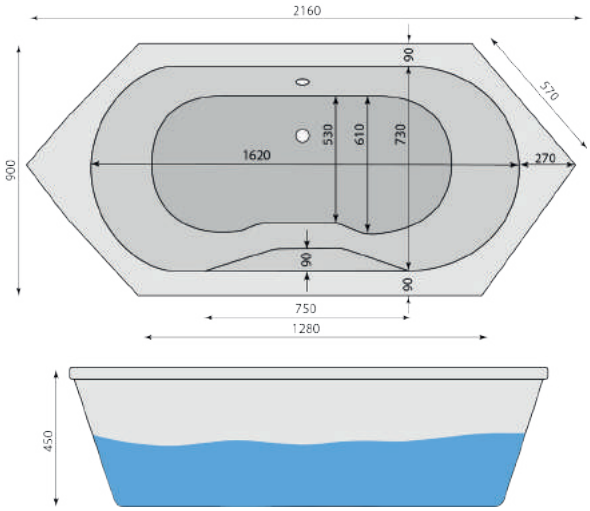

Artikelnr. 34-100-0051

Aussenmaß:	216 x 90 x 45 cm
Bodenfläche:	120 x 61 cm
Wasserinhalt:	250l

Olbasee 2

1+2

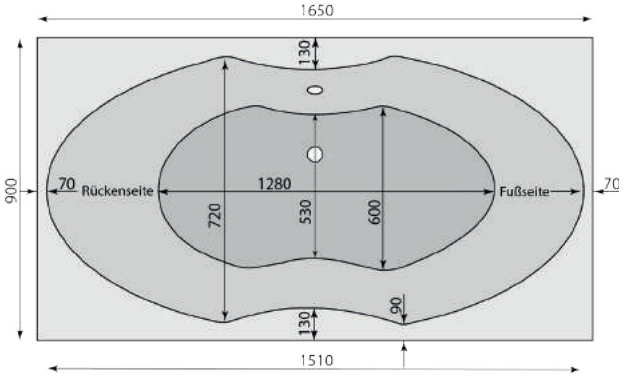

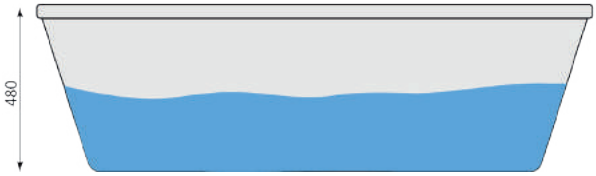

Artikelnr. 34-100-0571

Aussenmaß:	165 x 90 x 48 cm
Bodenfläche:	1280 x 60 cm
Wasserinhalt:	250l

auch mit Armauflagen lieferbar

Olbasee 1

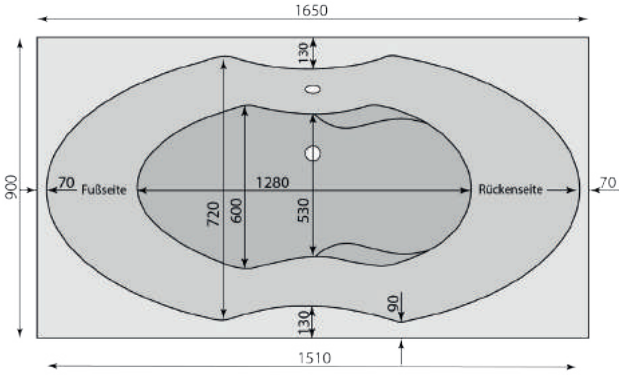

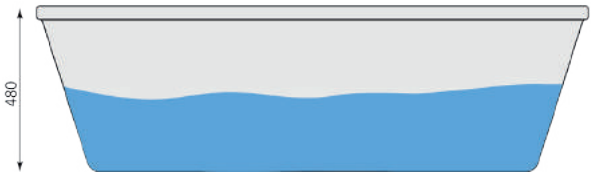

Artikelnr. 34-100-0571

Aussenmaß:	165 x 90 x 48 cm
Bodenfläche:	1280 x 60 cm
Wasserinhalt:	250l

auch ohne Armauflagen lieferbar

Carolasee 2 R

1+2

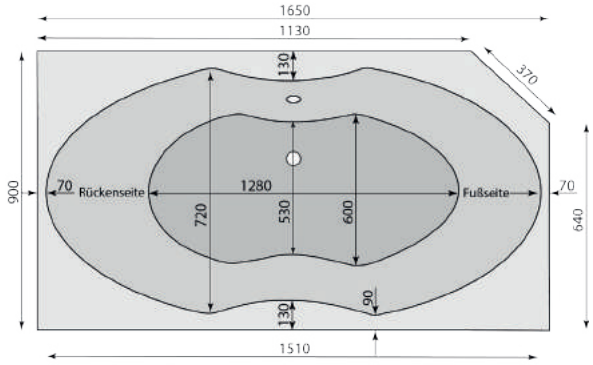

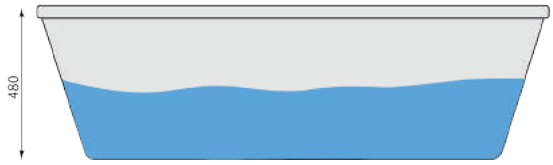

Artikelnr. 34-100-0611

Aussenmaß:	165 x 90 x 48 cm
Bodenfläche:	125 x 52 cm
Wasserinhalt:	240l

auch mit Armauflagen lieferbar

Carolasee 1 L

1+2

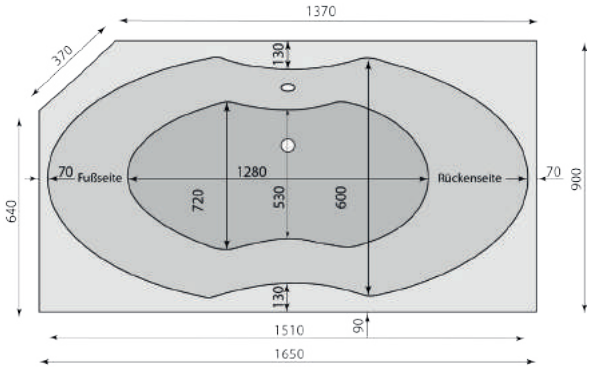

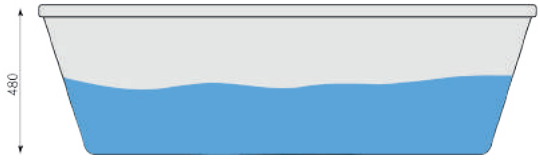

Artikelnr. 34-100-0601

Aussenmaß:	165 x 90 x 48 cm
Bodenfläche:	125 x 52 cm
Wasserinhalt:	240l

auch mit Armauflagen lieferbar

Carolasee 2 D

1+2

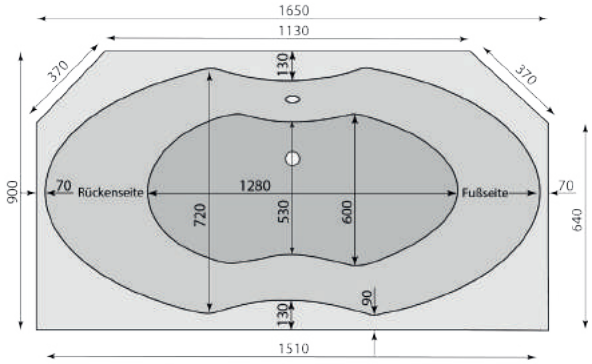

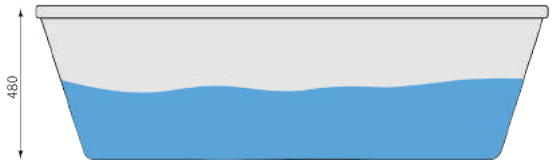

Artikelnr. 34-100-0591

Aussenmaß:	165 x 90 x 48 cm
Bodenfläche:	125 x 52 cm
Wasserinhalt:	240l

auch mit Armauflagen lieferbar

Almsee 2 R

1+2

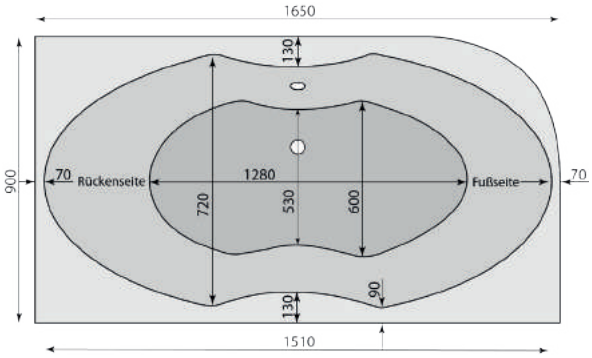

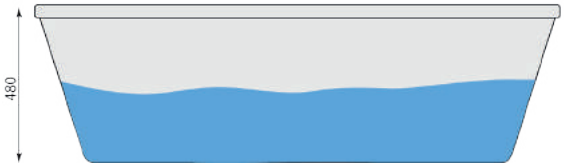

Artikelnr. 34-100-1231

Aussenmaß:	165 x 90 x 48 cm
Bodenfläche:	125 x 52 cm
Wasserinhalt:	240l

auch mit Armauflagen lieferbar

Carasee 170

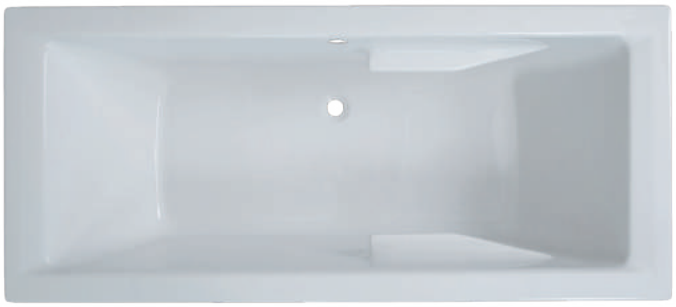

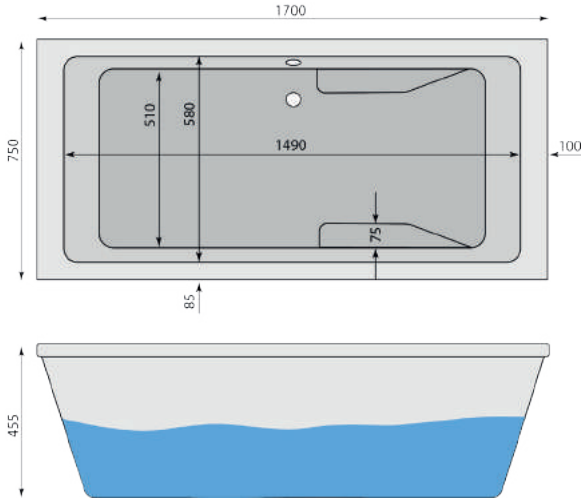

Artikelnr. 34-100-0771

Aussenmaß:	170 x 75 x 45 cm
Bodenfläche:	112 x 51 cm
Wasserinhalt:	210l

auch ohne Armauflagen lieferbar

Carasee 190

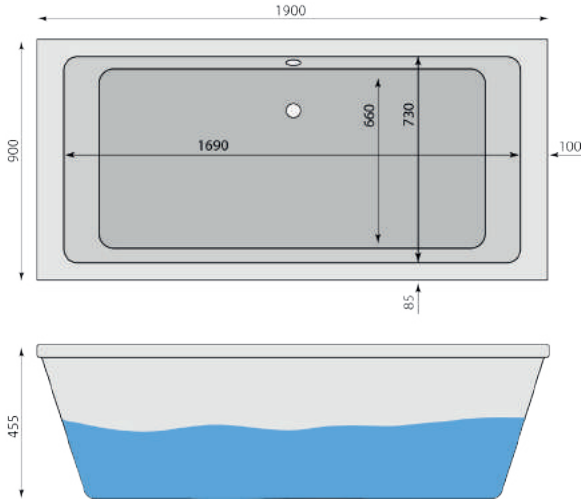

Artikelnr. 34-100-0781

Aussenmaß:	190 x 90 x 45 cm
Bodenfläche:	132 x 66 cm
Wasserinhalt:	250l

auch mit Armauflagen lieferbar

Gabriele R rund

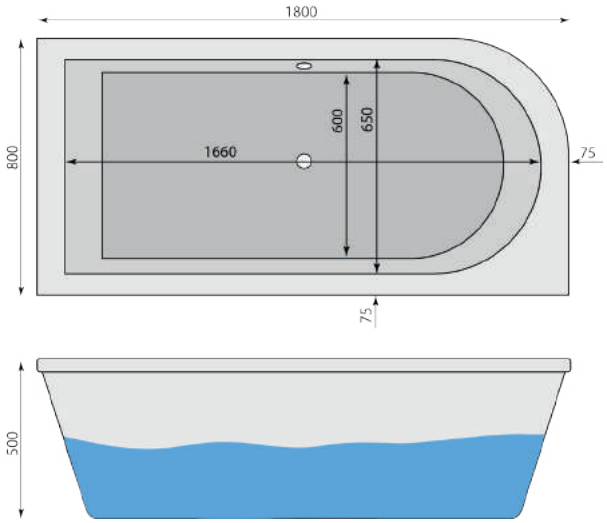

Artikelnr. 34-100-0831

Aussenmaß:	180 x 80 x 50 cm
Bodenfläche:	120 x 60 cm
Wasserinhalt:	240l

auch mit Armauflagen lieferbar

Gabriele L rund

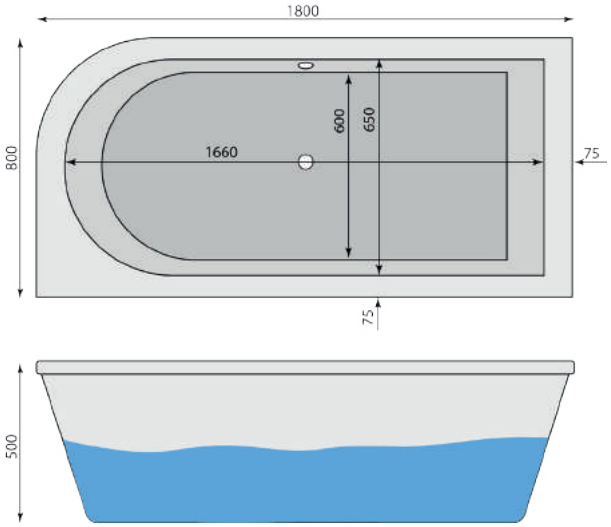

Artikelnr. 34-100-0841

Aussenmaß:	180 x 80 x 50 cm
Bodenfläche:	120 x 60 cm
Wasserinhalt:	240l

auch mit Armauflagen lieferbar

Auensee

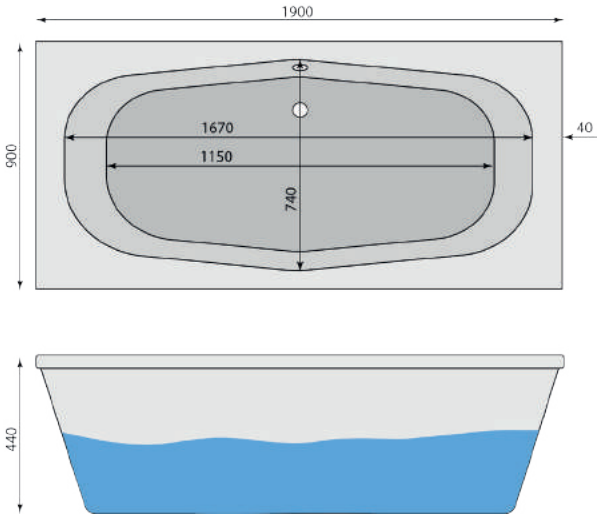

Artikelnr. 34-100-0551

Aussenmaß:	190 x 90 x 44 cm
Bodenfläche:	115 x 58 cm
Wasserinhalt:	230l

Luna

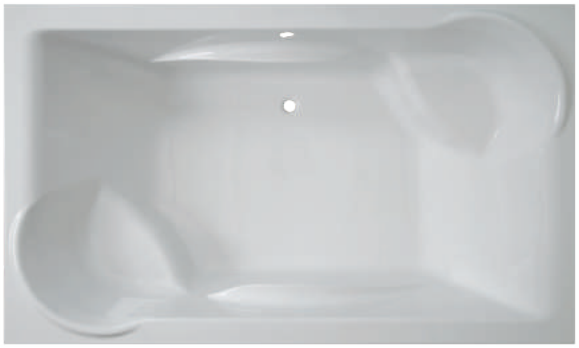

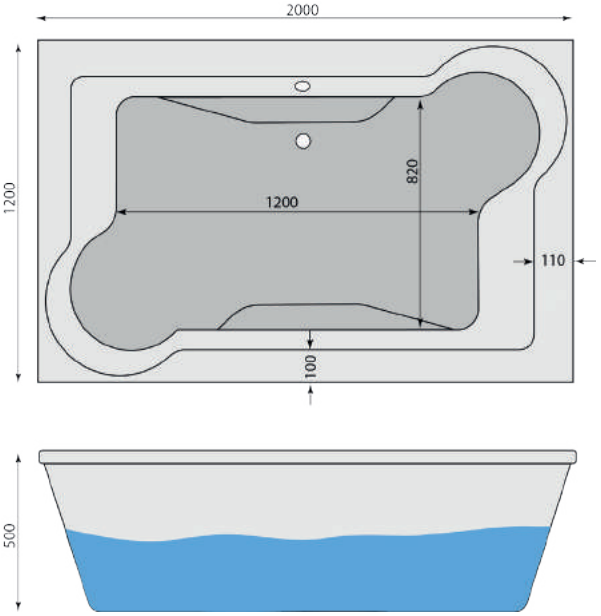

Artikelnr. 34-100-0791

Aussenmaß:	200 x 120 x 50 cm
Bodenfläche:	120 x 82 cm
Wasserinhalt:	380l

mit Armauflagen

auch OHNE Armauflagen lieferbar

Lea D

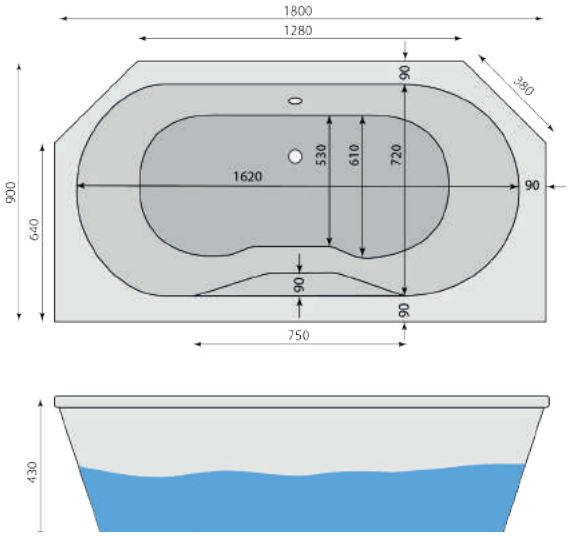

Artikelnr. 34-100-1141

Aussenmaß:	180 x 90 x 43 cm
Bodenfläche:	120 x 61 cm
Wasserinhalt:	250l

Dana D

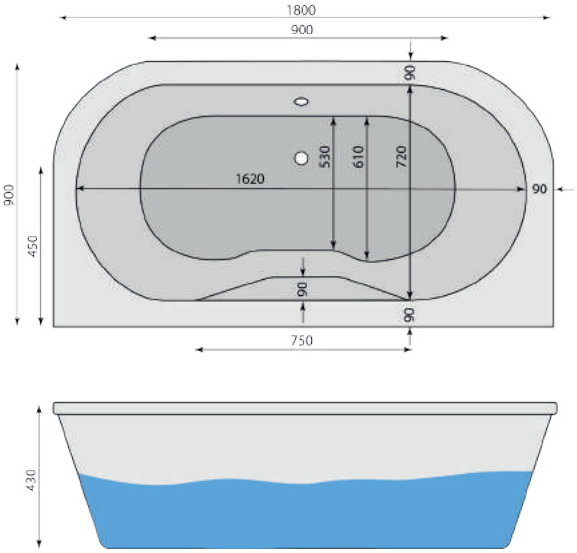

Artikelnr. 34-100-0821

Aussenmaß:	180 x 90 x 43 cm
Bodenfläche:	120 x 61 cm
Wasserinhalt:	250l

Obersee L - Seite 30

Obersee R - Seite 30

Greifensee L - Seite 31

Greifensee R - Seite 32

Eissee R - Seite 32

Eissee L - Seite 32

Bodensee R - Seite 33

Bodensee L - Seite 33

Gabriele L - Seite 34

Gabriele R - Seite 34

Gabriele R - Seite 35

Gabriele L - Seite 35

Lea R - Seite 36

Lea L - Seite 36

Lea D - Seite 37

Dana D - Seite 37

Dana L - Seite 38

Dana R - Seite 38

Leni L - Seite 39

Leni R - Seite 39

Livia L - Seite 40

Livia R - Seite 40

Luca L - Seite 41

Luca R - Seite 41

Anna L Ecke - Seite 42

Anna R Ecke - Seite 42

Alina D - Seite 43

Anna D - Seite 43

Alina L - Seite 44

Alina R - Seite 44

Lena L - Seite 45

Lena R - Seite 45

Stella L - Seite 46

Stella R - Seite 46

Flora L - Seite 47

Flora R - Seite 47

Silbersee- Seite 48

Babywanne - Seite 49

Livia R

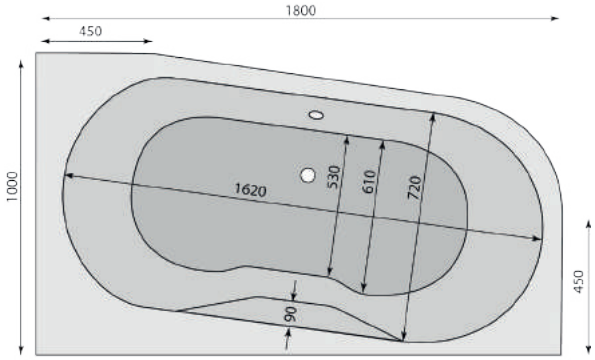

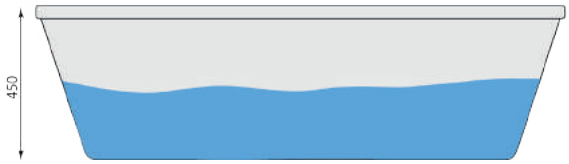

Artikelnr. 34-100-1171

Aussenmaß:	180 x 100 x 45 cm
Bodenfläche:	120 x 61 cm
Wasserinhalt:	250l

Livia L

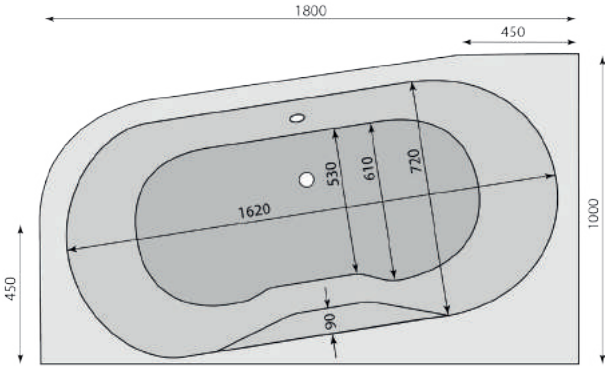

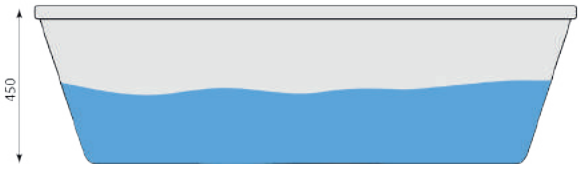

Artikelnr. 34-100-1181

Aussenmaß:	180 x 100 x 45 cm
Bodenfläche:	120 x 61 cm
Wasserinhalt:	250l

Hintersee D

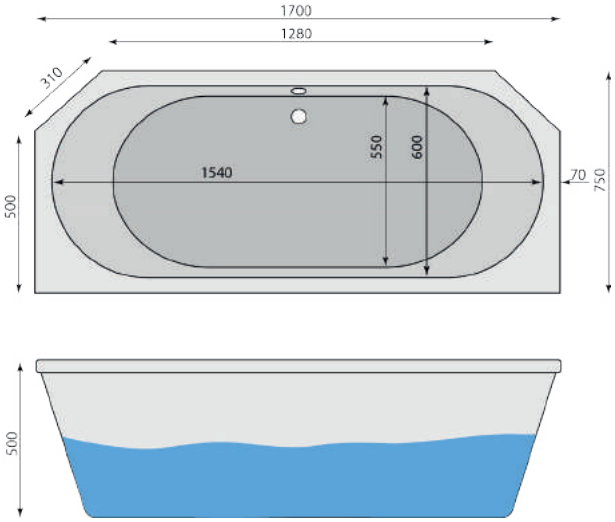

Artikelnr. 34-100-0651

Aussenmaß:	170 x 75 x 50 cm
Bodenfläche:	110 x 55 cm
Wasserinhalt:	215l

auch mit Armauflagen lieferbar

Obersee D

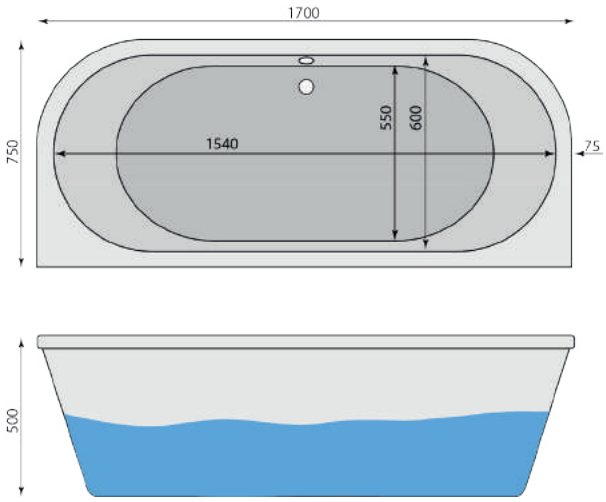

Artikelnr. 34-100-0701

Aussenmaß:	170 x 75 x 50 cm
Bodenfläche:	110 x 55 cm
Wasserinhalt:	215l

auch mit Armauflagen lieferbar

Anna R

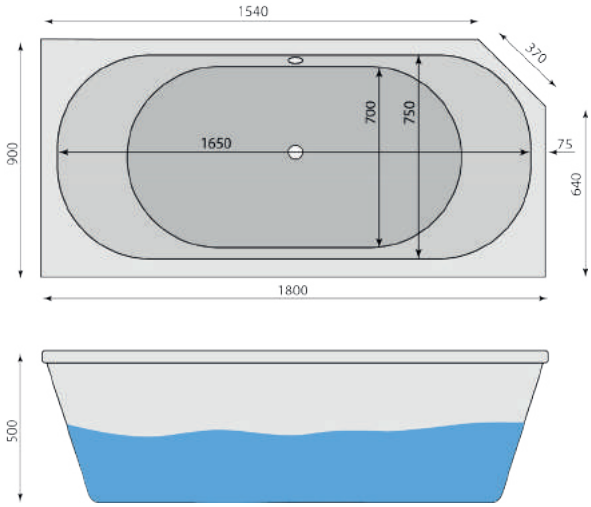

Artikelnr. 34-100-1021

Aussenmaß:	180 x 90 x 50 cm
Bodenfläche:	124 x 70 cm
Wasserinhalt:	260l

auch mit Armauflagen lieferbar

Anna L

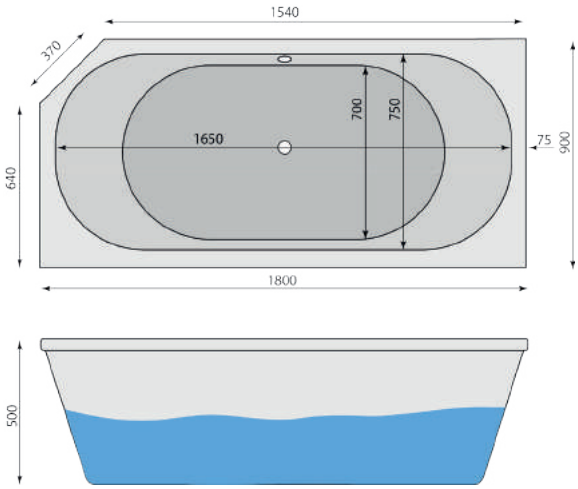

Artikelnr. 34-100-1011

Aussenmaß:	180 x 90 x 50 cm
Bodenfläche:	124 x 70 cm
Wasserinhalt:	260l

auch mit Armauflagen lieferbar

Hintersee R

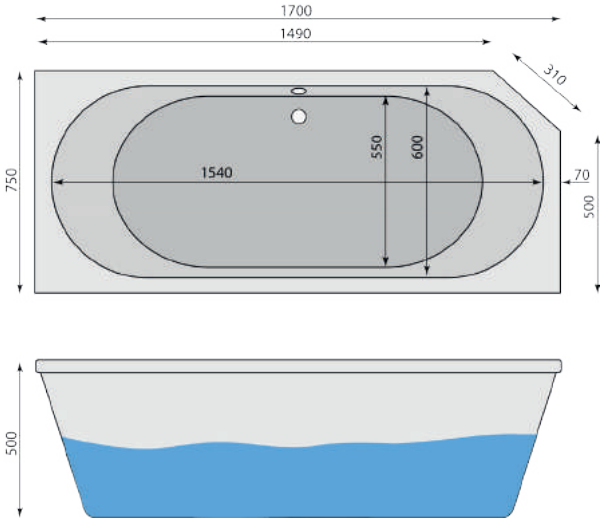

Artikelnr. 34-100-0671

Aussenmaß:	170 x 75 x 50 cm
Bodenfläche:	110 x 55 cm
Wasserinhalt:	215l

auch mit Armauflagen lieferbar

Hintersee L

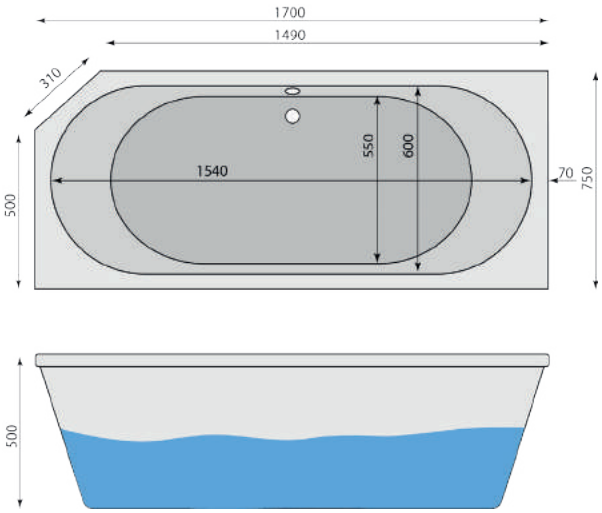

Artikelnr. 34-100-1291

Aussenmaß:	170 x 75 x 50 cm
Bodenfläche:	110 x 55 cm
Wasserinhalt:	215l

auch mit Armauflagen lieferbar

Carasee 170

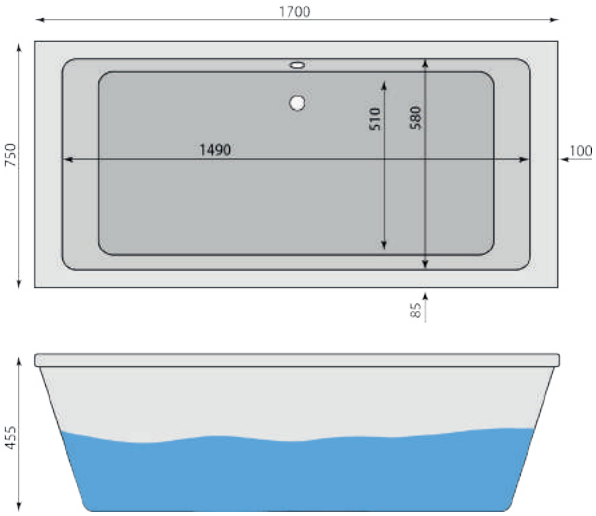

Artikelnr. 34-100-0761

Aussenmaß:	170 x 75 x 45 cm
Bodenfläche:	112 x 51 cm
Wasserinhalt:	210l

auch mit Armauflagen lieferbar

Carasee 180

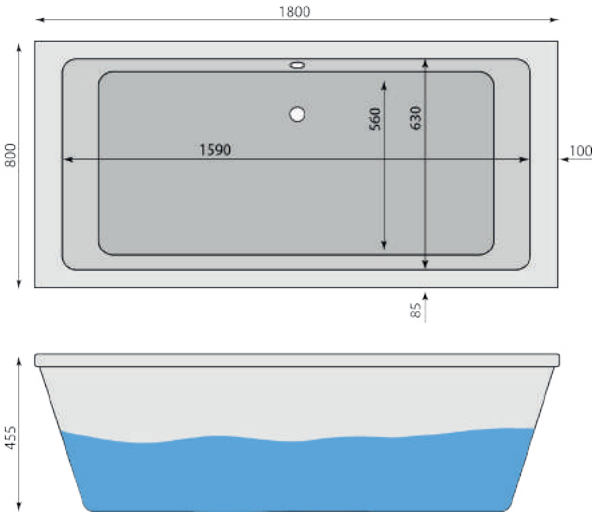

Artikelnr. 34-100-0771

Aussenmaß:	180 x 80 x 45 cm
Bodenfläche:	122 x 56 cm
Wasserinhalt:	230l

auch mit Armauflagen lieferbar

Auflagefläche

Wannenseite/Schräge

Bodenfläche

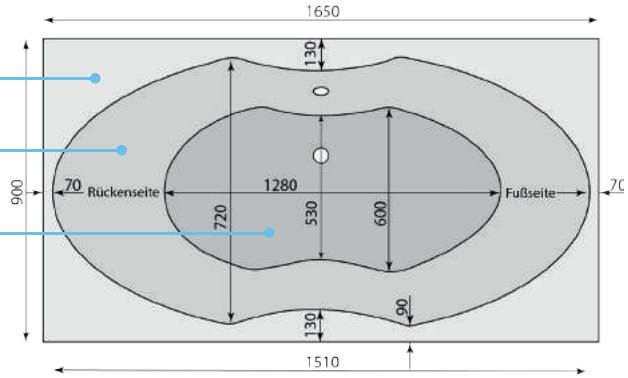

Maßangaben der Skizzen in mm

Armauflage 1

Artikelnr. 34-100-5001
für Rücken - eckig

Armauflage 2

Artikelnr. 34-100-5011
für Rücken - rund

Armauflage 3

Artikelnr. 34-100-5021
nur für Luna

Armauflage 4

Artikelnr. 34-100-5141
nur für Bergsee, Olbasee, Fleesensee, Almsee, Wörthersee und Heidesee

Alina L

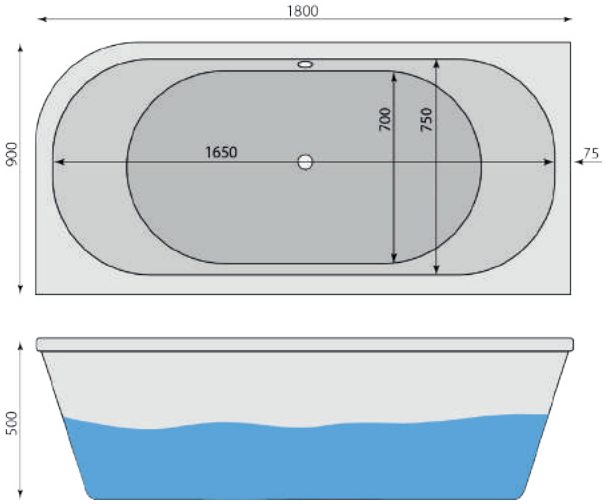

Artikelnr. 34-100-1041

Aussenmaß:	180 x 90 x 50 cm
Bodenfläche:	124 x 70 cm
Wasserinhalt:	260l

auch mit Armauflagen lieferbar

Alina R

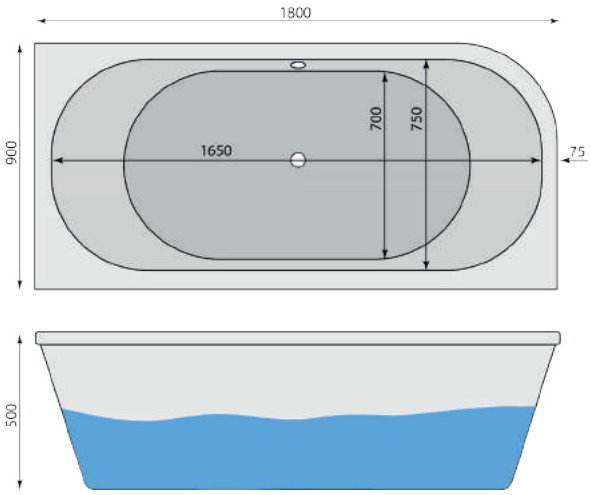

Artikelnr. 34-100-1051

Aussenmaß:	180 x 90 x 50 cm
Bodenfläche:	124 x 70 cm
Wasserinhalt:	260l

auch mit Armauflagen lieferbar

Heidesee 2 R

1+2

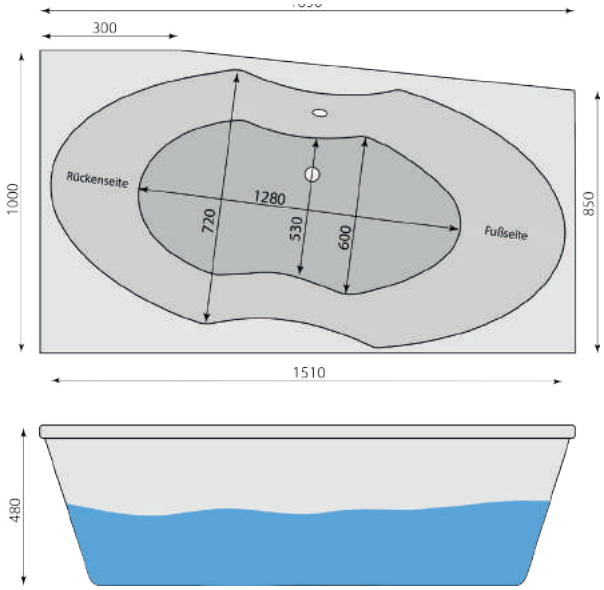

Artikelnr. 34-100-1281

Aussenmaß:	165 x 100 x 48 cm
Bodenfläche:	125 x 52 cm
Wasserinhalt:	240l

auch mit Armauflagen lieferbar

Heidesee 1 L

1+2

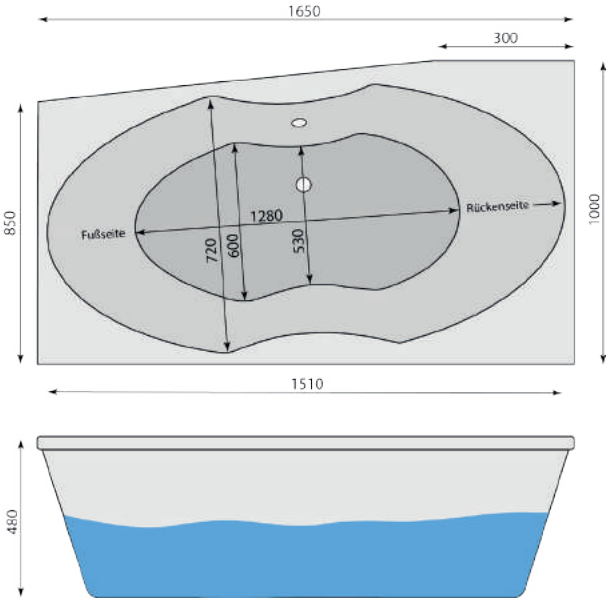

Artikelnr. 34-100-1291

Aussenmaß:	165 x 100 x 48 cm
Bodenfläche:	125 x 52 cm
Wasserinhalt:	240l

auch mit Armauflagen lieferbar

Lea R

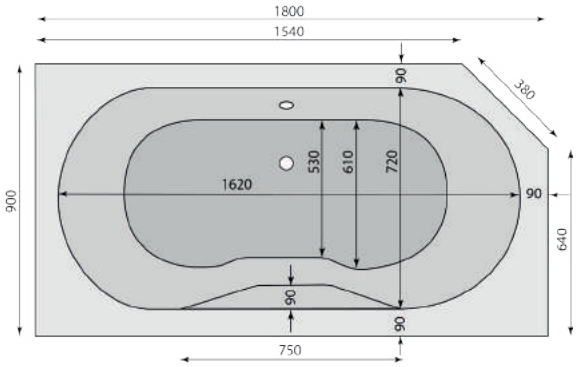

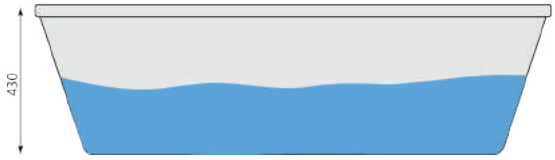

Artikelnr. 34-100-1121

Aussenmaß:	180 x 90 x 43 cm
Bodenfläche:	120 x 61 cm
Wasserinhalt:	250l

Lea L

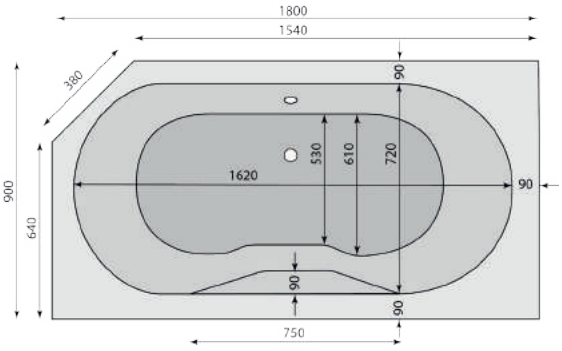

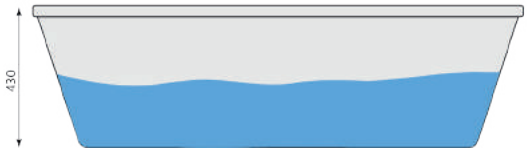

Artikelnr. 34-100-1131

Aussenmaß:	180 x 90 x 43 cm
Bodenfläche:	120 x 61 cm
Wasserinhalt:	250l

Dana R

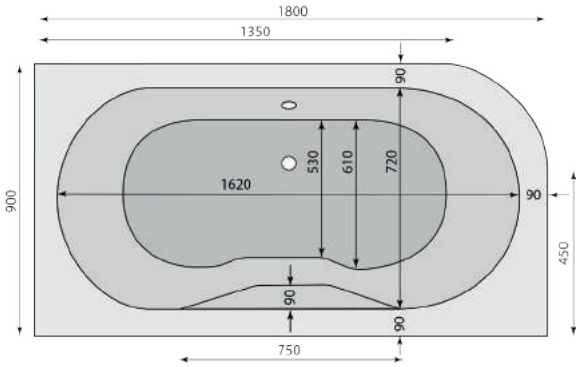

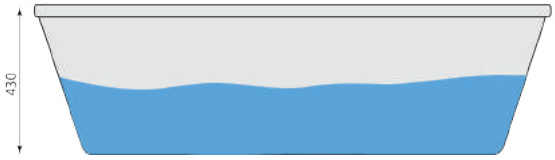

Artikelnr. 34-100-1091

Aussenmaß:	180 x 90 x 43 cm
Bodenfläche:	120 x 61 cm
Wasserinhalt:	250l

Dana L

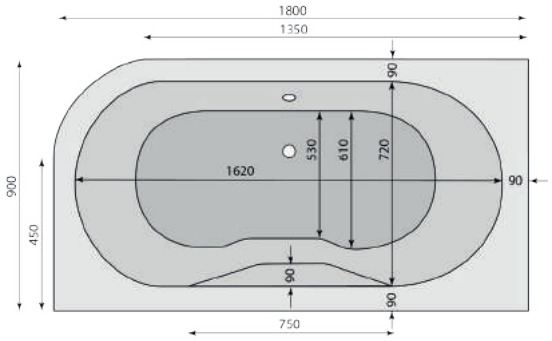

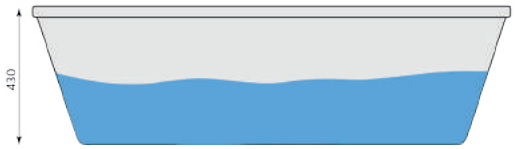

Artikelnr. 34-100-1101

Aussenmaß:	180 x 90 x 43 cm
Bodenfläche:	120 x 61 cm
Wasserinhalt:	250l

Stella R

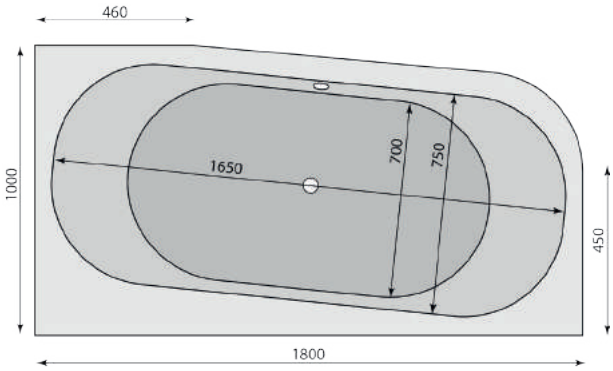

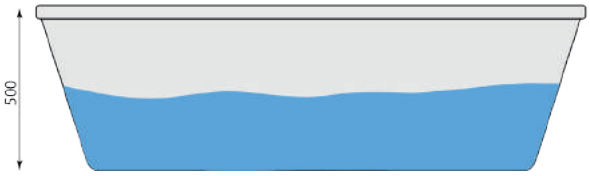

Artikelnr. 34-100-0871

Aussenmaß:	180 x 100 x 50 cm
Bodenfläche:	124 x 70 cm
Wasserinhalt:	260l

auch mit Armauflagen lieferbar

Stella L

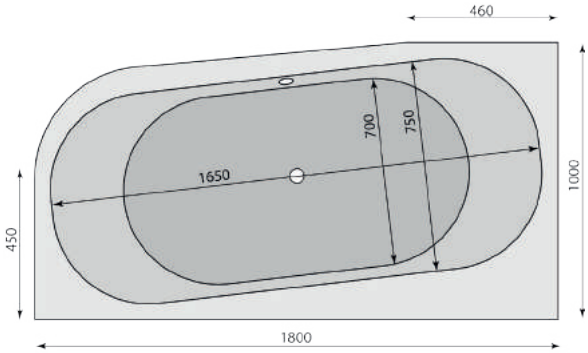

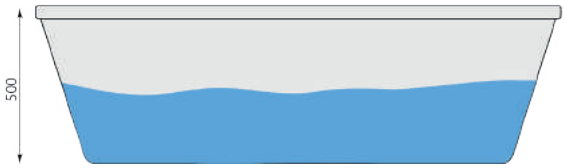

Artikelnr. 34-100-0881

Aussenmaß:	180 x 100 x 50 cm
Bodenfläche:	124 x 70 cm
Wasserinhalt:	260l

auch mit Armauflagen lieferbar

Linda

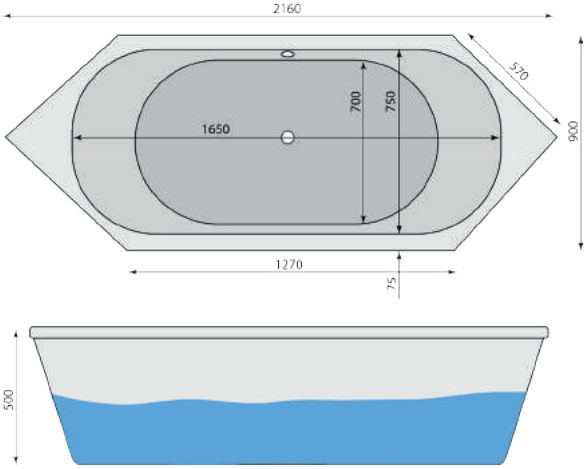

Artikelnr. 34-100-0861

Aussenmaß:	216 x 90 x 50 cm
Bodenfläche:	124 x 70 cm
Wasserinhalt:	260l

auch mit Armauflagen lieferbar

Erisee

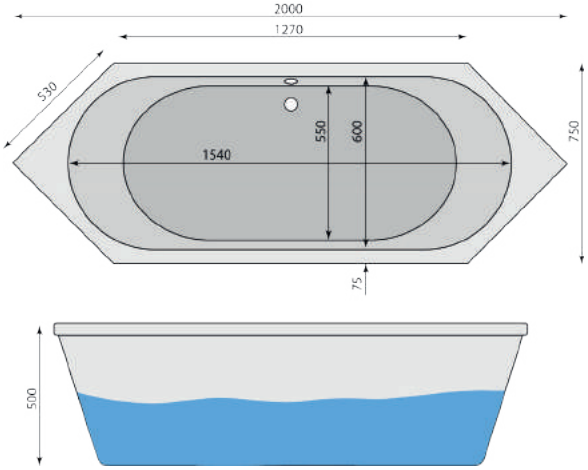

Artikelnr. 34-100-0691

Aussenmaß:	200 x 75 x 50 cm
Bodenfläche:	124 x 55 cm
Wasserinhalt:	215l

auch mit Armauflagen lieferbar

Doreen

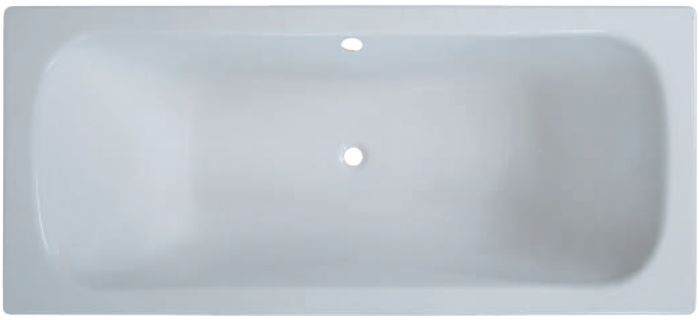

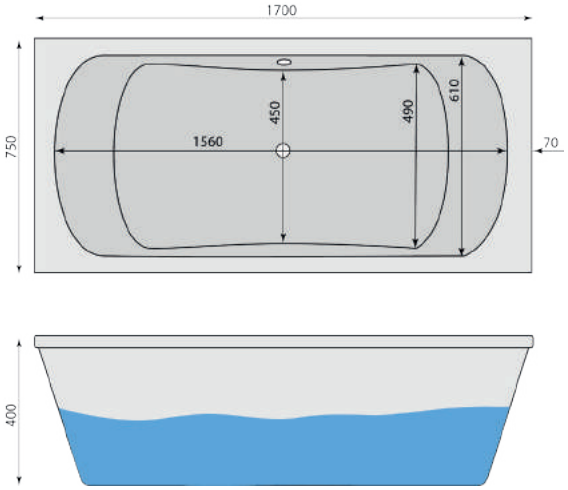

Artikelnr. 34-100-0751

Aussenmaß:	170 x 75 x 40 cm
Bodenfläche:	110 x 49 cm
Wasserinhalt:	210l

Edersee

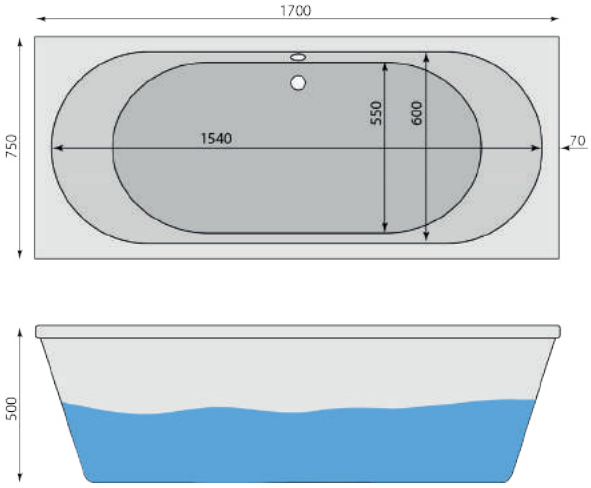

Artikelnr. 34-100-0631

Aussenmaß:	170 x 75 x 50 cm
Bodenfläche:	110 x 55 cm
Wasserinhalt:	215l

auch mit Armauflagen lieferbar

Silbersee

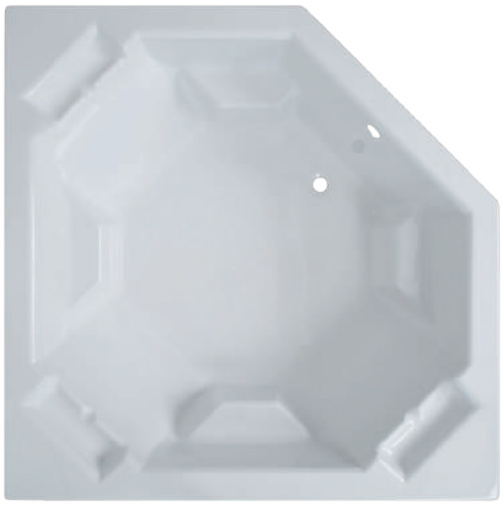

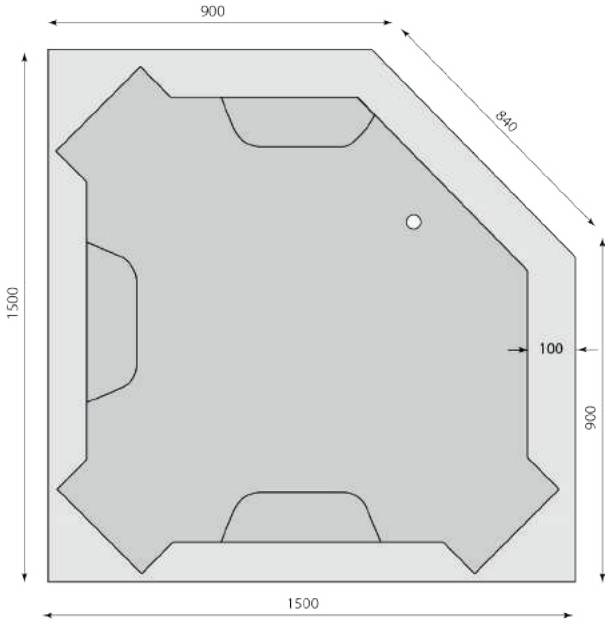

Artikelnr. 34-100-0501

Aussenmaß:	150 x 150 x 48 cm
Bodenfläche:	95 x 95 cm
Wasserinhalt:	260l

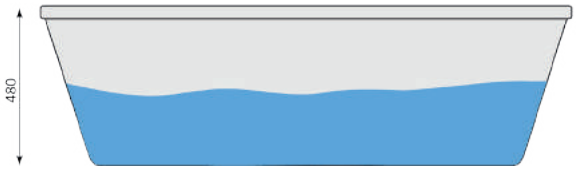

Babywanne

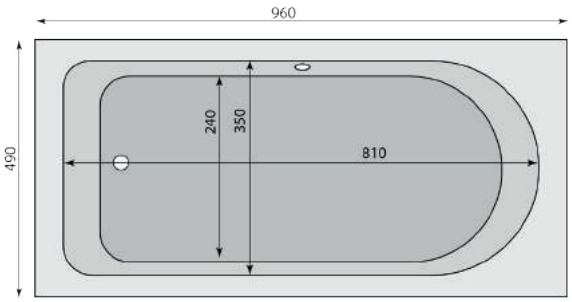

Artikelnr. 34-100-0900

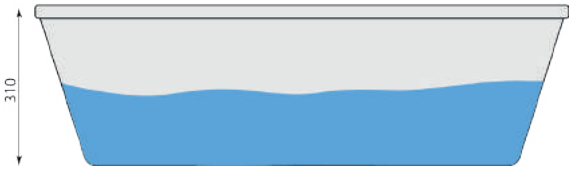

Gabriele R Ecke

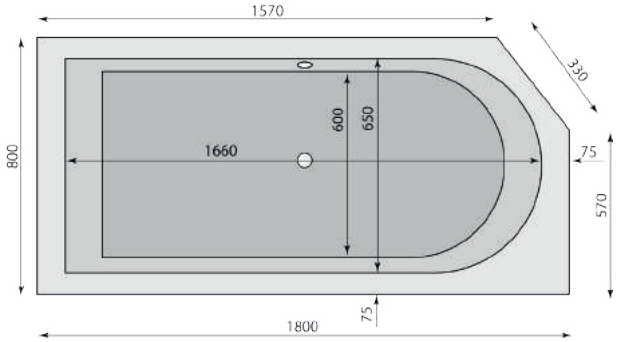

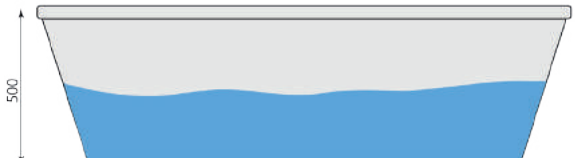

Artikelnr. 34-100-0811

Aussenmaß:	180 x 80 x 50 cm
Bodenfläche:	120 x 60 cm
Wasserinhalt:	240l

auch mit Armauflagen lieferbar

Gabriele L Ecke

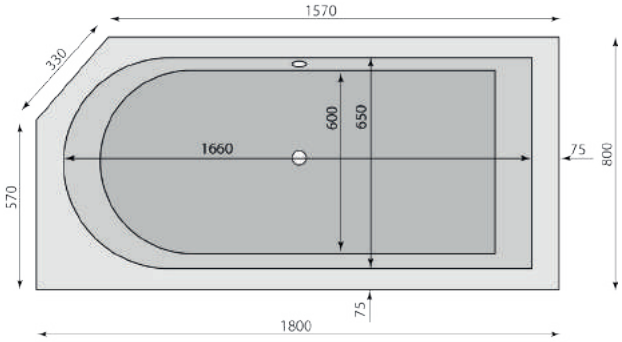

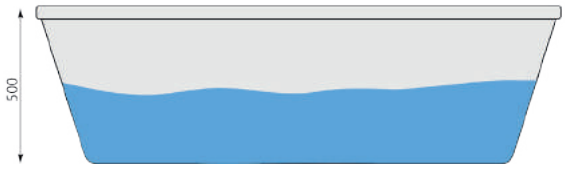

Artikelnr. 34-100-0821

Aussenmaß:	180 x 80 x 50 cm
Bodenfläche:	120 x 60 cm
Wasserinhalt:	240l

auch mit Armauflagen lieferbar

Leni R

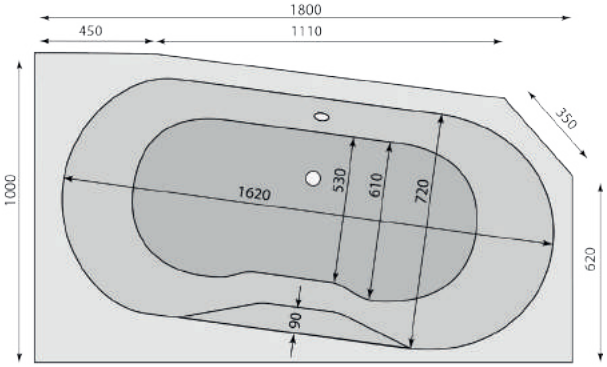

Artikelnr. 34-100-1151

Aussenmaß:	180 x 100 x 45 cm
Bodenfläche:	120 x 61 cm
Wasserinhalt:	250l

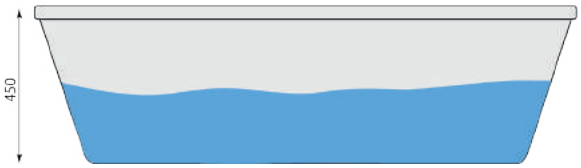

Leni L

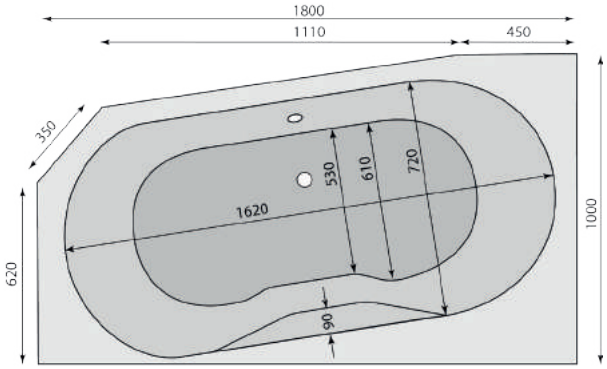

Artikelnr. 34-100-1161

Aussenmaß:	180 x 100 x 45 cm
Bodenfläche:	120 x 61 cm
Wasserinhalt:	250l

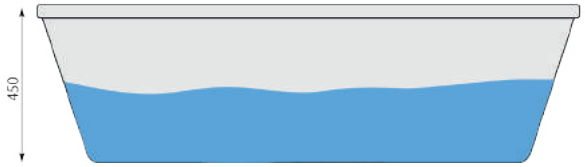

Lena R

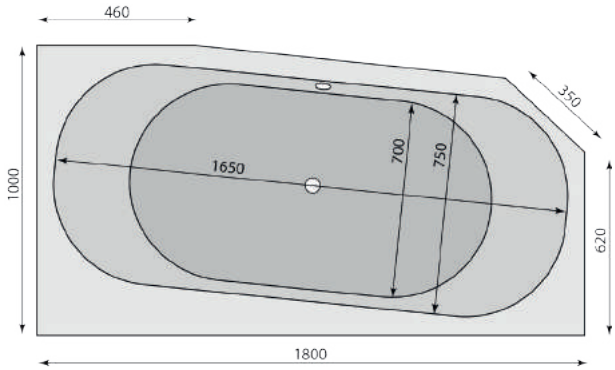

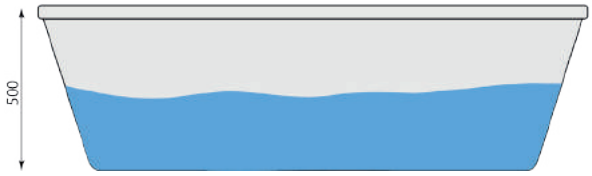

Artikelnr. 34-100-1361

Aussenmaß:	180 x 100 x 50 cm
Bodenfläche:	124 x 70 cm
Wasserinhalt:	260l

auch mit Armauflagen lieferbar

Lena L

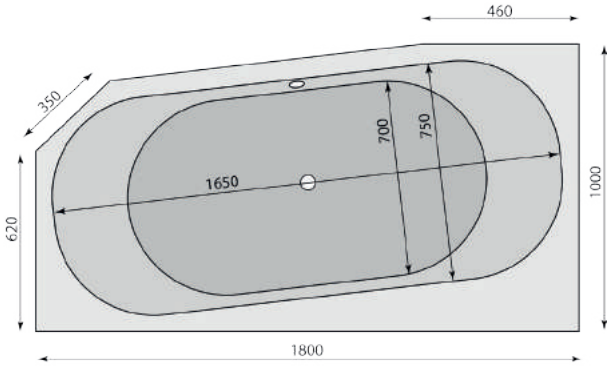

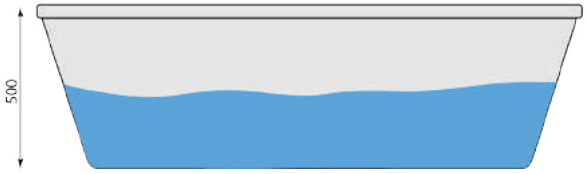

Artikelnr. 34-100-1371

Aussenmaß:	180 x 100 x 50 cm
Bodenfläche:	124 x 70 cm
Wasserinhalt:	260l

auch mit Armauflagen lieferbar

Flora R

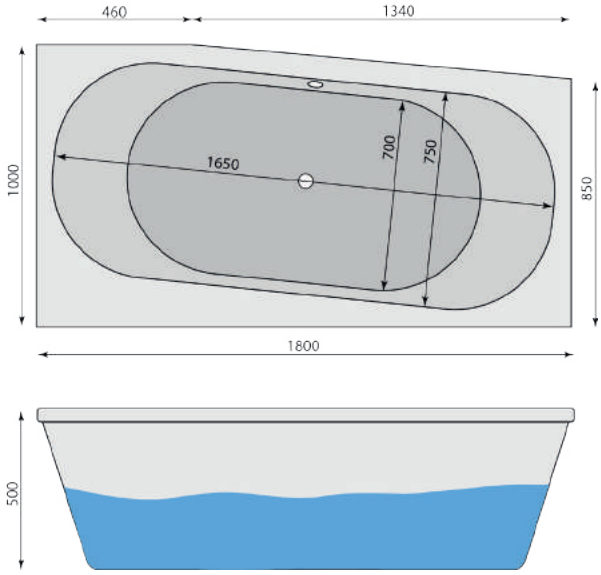

Artikelnr. 34-100-1381

Aussenmaß:	180 x 100 x 50 cm
Bodenfläche:	124 x 70 cm
Wasserinhalt:	260l

auch mit Armauflagen lieferbar

Flora L

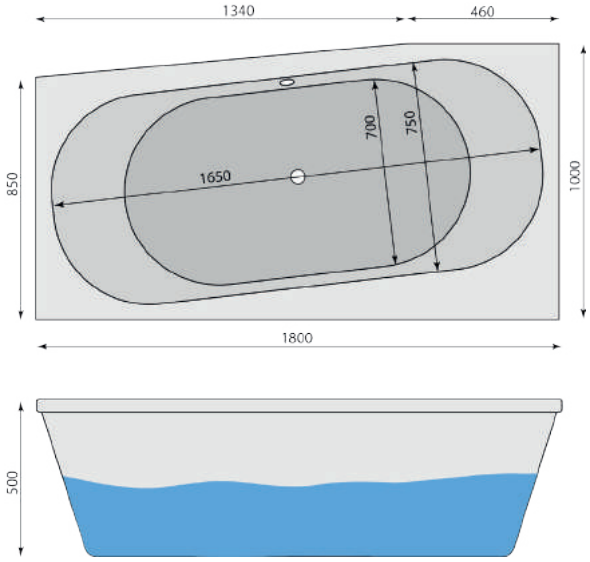

Artikelnr. 34-100-1391

Aussenmaß:	180 x 100 x 50 cm
Bodenfläche:	124 x 70 cm
Wasserinhalt:	260l

auch mit Armauflagen lieferbar

Luca R

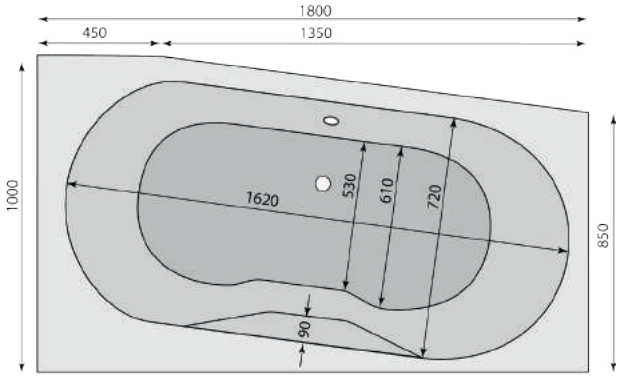

Artikelnr. 34-100-1191

Aussenmaß:	180 x 100 x 45 cm
Bodenfläche:	120 x 61 cm
Wasserinhalt:	250l

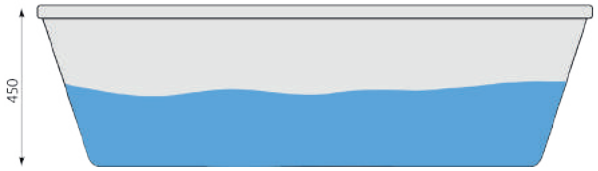

Luca L

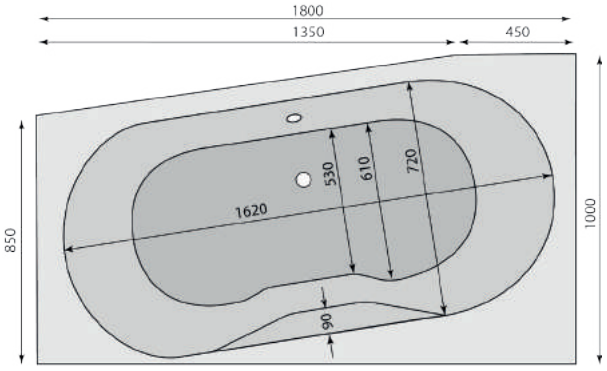

Artikelnr. 34-100-1201

Aussenmaß:	180 x 100 x 45 cm
Bodenfläche:	120 x 61 cm
Wasserinhalt:	250l

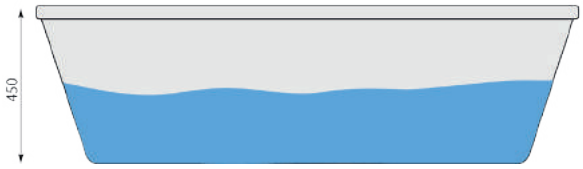

Gabriele

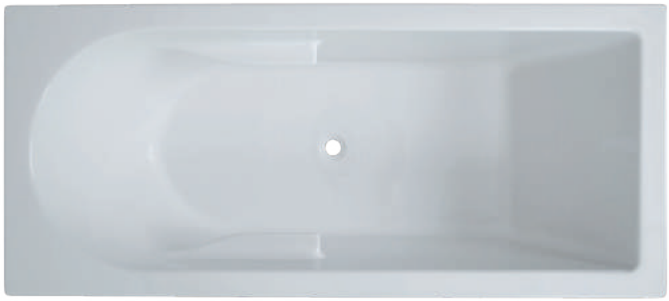

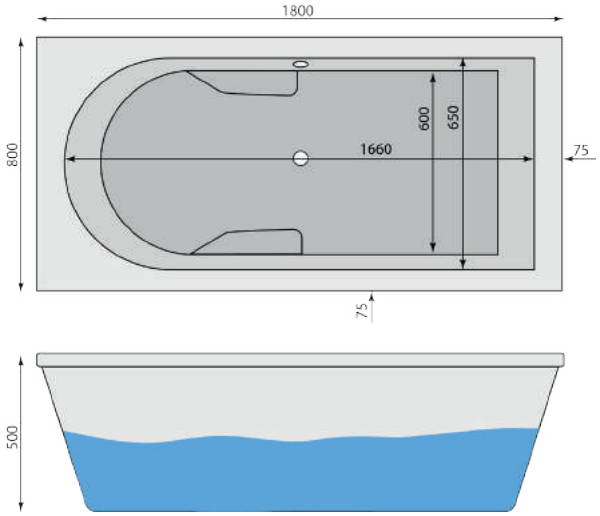

Artikelnr. 34-100-0801

Aussenmaß:	180 x 80 x 50 cm
Bodenfläche:	120 x 60 cm
Wasserinhalt:	240l

mit Armauflagen in der Rundung

Gabriele

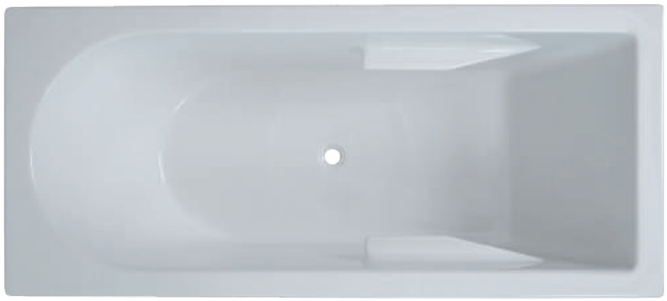

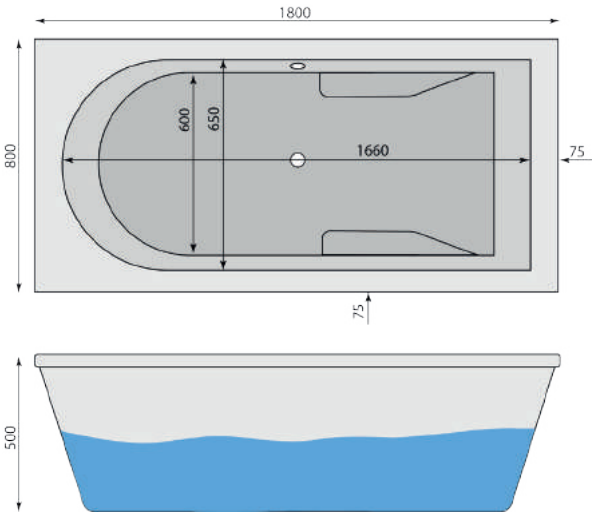

Artikelnr. 34-100-0801

Aussenmaß:	180 x 80 x 50 cm
Bodenfläche:	120 x 60 cm
Wasserinhalt:	240l

mit Armauflagen in der Ecke

Olbasee 2 - Seite 8

Olbasee 1 - Seite 8

Edersee - Seite 9

Doreen - Seite 9

Carasee 170 - Seite 10

Carasee 180 - Seite 10

Carasee 170 - Seite 11

Carasee 190 - Seite 11

Gabriele - Seite 12

Walchensee - Seite 12

Gabriele - Seite 13

Gabriele - Seite 13

Kora - Seite 14

Waldsee - Seite 14

Luna - Seite 15

Luna - Seite 15

Auensee - Seite 15

Erisee - Seite 16

Linda - Seite 16

Bergsee 2 - Seite 17

Knappensee - Seite 17

Falkensee - Seite 18

Luisa - Seite 18

Alpensee 1 - Seite 19

Tannensee - Seite 19

Wildsee - Seite 20

Sofia - Seite 20

Java - Seite 21

Lenzensee 1 - Seite 21

Carolasee 2 R-Seite 22

Carolasee 1 L-Seite 22

Almsee 2 R - Seite 23

Carolasee 2 D-Seite 23

Almsee 2 D - Seite 24

Almsee 2 L - Seite 24

Wörthersee 2 R - Seite 25

Wörthersee 1 L - Seite 25

Fleesensee 2 L - Seite 26

Fleesensee 1 R- Seite 26

Heidesee 2 L - Seite 27

Heidesee 1 R - Seite 27

Hintersee R - Seite 28

Hintersee L - Seite 28

Hintersee D - Seite 29

Obersee D - Seite 29